modular

Cliente _____ Quantità _____

Progetto _____ Posizione _____

ROC 900

Modello: R90/40PLC/P **Cod:** MP01734144052

Dati Tecnici

Modularità:	Su vano con porta
Dimensioni (mm):	400x900x870
Volume netto (m3):	0,313
Dimensioni imballo (mm):	480x1026x1075
Peso lordo (kg):	51,6
Volume lordo (m3):	0,529

Caratteristiche

Piano:	Realizzato in acciaio inox AISI 304 spessore 20/10 mm
Maniglie:	Robusto alluminio spazzolato, design ergonomico
Guide cassetti:	Ad estrazione totale

In order to constantly offer the best possible products we reserve the right to make changes on technical specifications without incurring any obligation for equipment previosly or subsequently sold.

Elemento neutro con cassetto, su vano con porta

Elemento neutro con cassetto su vano con porta. Fianchi, fondo e schienale in acciaio inox. Piano in acciaio inox AISI 304 spessore 20/10. Predisposizione per l'unione di testa. Dotato di cassetto in acciaio inox montato su guide, smontabile per la pulizia e adatto per l'inserimento di bacinelle GN 1/1 h. 100 mm. Porta stampata con maniglia ergonomica. Apparecchiatura dotata di piedini regolabili in altezza in acciaio inox.

Disegno tecnico

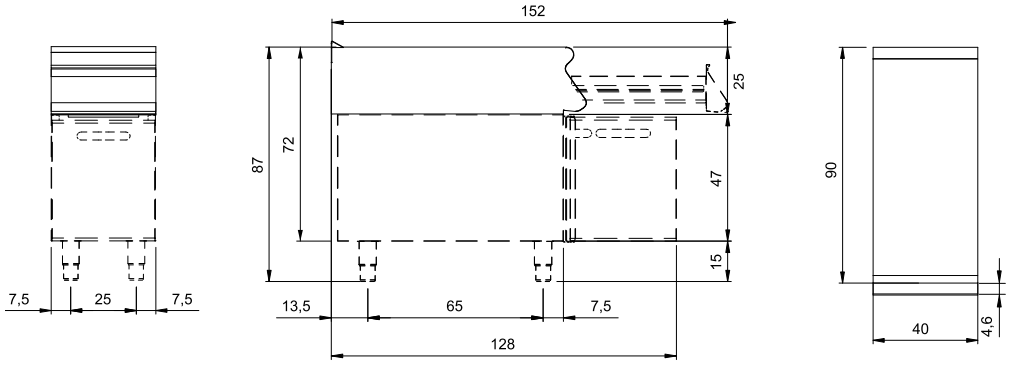

In order to constantly offer the best possible products we reserve the right to make changes on technical specifications without incurring any obligation for equipment previosly or subsequently sold.