modular

Cliente _____ Quantità _____

Progetto _____ Posizione _____

FUN 700

Modello: F70/70PLC/A **Cod:** MP01732143003

Dati Tecnici

Modularità:	Su vano aperto
Dimensioni (mm):	700x700x850
Volume netto (m3):	0,417
Dimensioni imballo (mm):	776x776x1180
Peso lordo (kg):	40
Volume lordo (m3):	0,711

Caratteristiche

Piano:	Realizzato in acciaio inox AISI 304 con spessore 10/10 mm
Guide cassetti:	Ad estrazione totale

In order to constantly offer the best possible products we reserve the right to make changes on technical specifications without incurring any obligation for equipment previosly or subsequently sold.

Elemento neutro con cassetto, su vano aperto

Elemento neutro con cassetto su armadio aperto. Piano costruito in acciaio inox AISI 304 di spessore 8/10; involucro in acciaio inox AISI 304 di spessore 8/10; rinforzi esterni eseguiti in materiale anticorrosione (lamiera alluminata); fondi e parti interne in acciaio. Dotato di cassetto in acciaio inox montato su guide, smontabile per la pulizia e adatto per l'inserimento di bacinelle GN fino a h. 150 mm.

Disegno tecnico

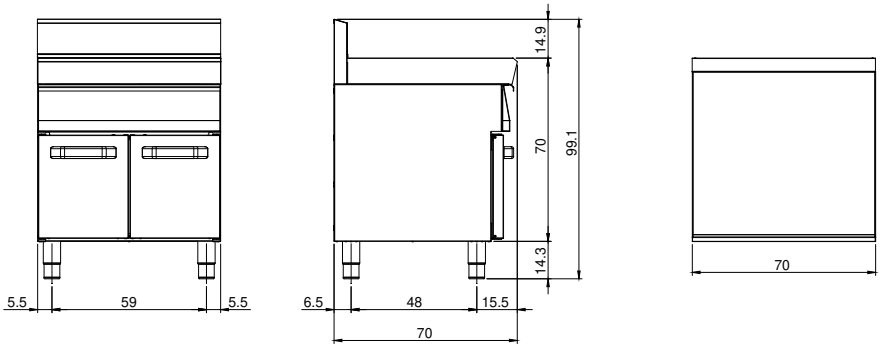

In order to constantly offer the best possible products we reserve the right to make changes on technical specifications without incurring any obligation for equipment previosly or subsequently sold.