modular

Cliente _____ Quantità _____

Progetto _____ Posizione _____

ROC 900

Modello: R90/80LA/P **Cod:** MP01694144002

Dati Tecnici

Modularità:	Su vano con porte
Dimensioni (mm):	800x900x870
Numero vasche:	1
Litri vasca 1:	75
Dimensione vasca 1 (mm):	600x500x250
Dimensione connessione acqua calda (pollici):	1/2"
Dimensione connessione acqua fredda (pollici):	1/2"
Dimensione scarico (pollici):	1" 1/2
Volume netto (m3):	0,626
Dimensioni imballo (mm):	880x1026x1109
Peso lordo (kg):	45,1
Volume lordo (m3):	1,001

Caratteristiche

Piano:	Realizzato in acciaio inox AISI 304 spessore 20/10 mm
Maniglie:	Robusto alluminio spazzolato, design ergonomico

In order to constantly offer the best possible products we reserve the right to make changes on technical specifications without incurring any obligation for equipment previosly or subsequently sold.

modular

Elemento neutro con lavello, su vano con porta

Elemento neutro con lavello su vano con porte. Fianchi, fondo e schienale in acciaio inox. Piano in acciaio inox AISI 304 spessore 20/10. Predisposizione per l'unione di testa. Dotato di lavello di dimensioni 500X400 mm. Porta stampata con maniglia ergonomica. Apparecchiatura dotata di piedini regolabili in altezza in acciaio inox.

Disegno tecnico

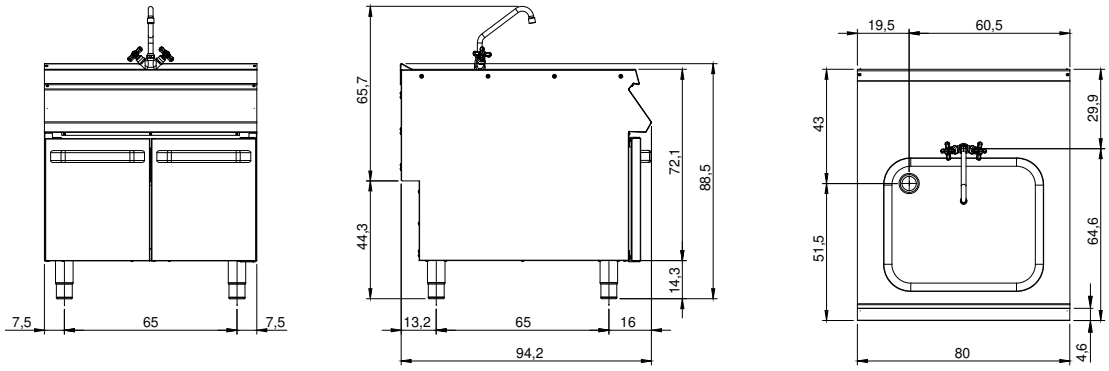

In order to constantly offer the best possible products we reserve the right to make changes on technical specifications without incurring any obligation for equipment previosly or subsequently sold.