modular

Cliente _____ Cantidad _____

Proyecto _____ Posición _____

ROC 900

Modelo: R90/120BRG/120X/S **Cód.:** MP01614114007

Datos técnicos

Modularidad:	Sobre base cerrada
Dimensiones (mm):	1200x900x870
Potencia eléctrica total (kW):	0,2
Potencia de gas total (Kcal/h):	20637
Potencia de gas total (kW):	24
Dimensiones zona de cocción 1 (LxP mm):	
Nr. Cubas:	1
Litros cuba 1:	120
Dimensiones cuba 1 (mm):	1080x567x170
Conexión de gas:	1/2"
Carga (V):	220-240
Amperio (A):	1,5
Fases:	1
Sección del cable (mmq):	3G1
Frecuencia (Hz):	50
Carga de agua fría:	3/4"
Presión de agua fría (bar):	Presión máxima 5 bar
Volumen neto (m3):	0,94
Dimensiones embalaje (mm):	1280x1026x1109
Peso Bruto (kg):	253
Volumen bruto (m3):	1,456

Caracteristicas

Top:	Fabricado en acero inoxidable AISI 304 20/10 mm de espesor
Material placa:	
Acabados:	Lisa
Volcado:	Entrada manual
Pomos:	Fabricado en aluminio con protección al agua IPX5
Carga de agua:	Con electroválvula
Kit Gas:	Equipo de conversiòn de gas natural 30/50 m/bar (ensayo con gas natural g20)

In order to constantly offer the best possible products we reserve the right to make changes on technical specifications without incurring any obligation for equipment previosly or subsequently sold.

modular

Sarten basculante gas manual,
cuba en inox, 120 litros

Sartén basculante a gas con cuba de acero inoxidable de 120 litros. Laterales, parte inferior y trasera de acero inoxidable. Predisposición para la unión de cabeza. Humero trasero de hierro fundido esmaltado. Depósito de cocción de acero inoxidable AISI 304 con fondo de acero inoxidable. Inclinación manual en el eje delantero con tornillo sin fin controlado por volante manual. Entrada de agua en el depósito a través de grifo y tubo de suministración fijado al humero. Tapa de acero inoxidable AISI 304 con mango ergonómico de material atérmico. El calentamiento se realiza mediante quemadores tubulares, de acero inoxidable de alto rendimiento. La temperatura de cocción se controla mediante un grifo de seguridad con termopar y quemador piloto. Encendido por dispositivo piezoeléctrico. Las perillas de mando de laberinto evitan que el agua entre en el interior durante las operaciones de limpieza. Aparato equipado con patas regulables en altura de acero inoxidable. Grado de protección IPX5. Alimentación a gas, potencia total 24 kW. Alimentación eléctrica VAC 220-240V 1N 50 Hz - 0,2 kW.

Diseño técnico

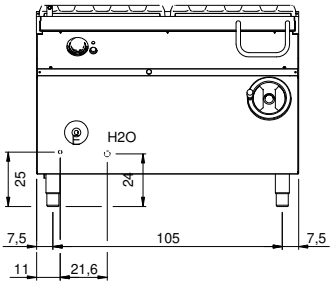

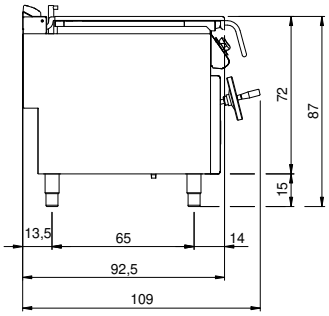

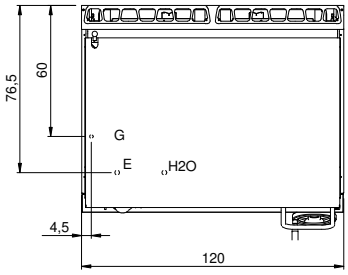

G: Conexión de gas de 1/2 "

E: Alimentación eléctrica

H2O: Carga de agua 3/4"

In order to constantly offer the best possible products we reserve the right to make changes on technical specifications without incurring any obligation for equipment previosly or subsequently sold.