modular

Cliente _____ Quantità _____

Progetto _____ Posizione _____

FUN 700

Modello: F70/70BRG/44X/S **Cod:** MP01612113000

Dati Tecnici

Modularità:	Su vano chiuso
Dimensioni (mm):	700x700x850
Potenza gas totale (Kcal/h):	8599
Potenza gas totale (kW):	10
Dimensione zona di cottura 1 (LxP mm):	fondo vasca 554x394
Numero vasche:	1
Litri vasca 1:	44
Dimensione vasca 1 (mm):	554x394x170
Connessione gas:	1/2"
Dimensione connessione acqua fredda (pollici):	non presente
Volume netto (m3):	0,417
Dimensioni imballo (mm):	880x856x1274
Peso lordo (kg):	99
Volume lordo (m3):	0,960

Caratteristiche

Piano:	Realizzato in acciaio inox AISI 304 con spessore 10/10 mm
Materiale piastra :	Inox
Tipologia ribaltamento:	Manuale
Manopole:	Realizzate in una robusta mescola di polimero termoresistente di colore nero dotate di labirinto antri trafilamento liquidi
Kit Gas:	Kit conversione da gas naturale 30/50 m/bar (collaudo con gas naturale)

In order to constantly offer the best possible products we reserve the right to make changes on technical specifications without incurring any obligation for equipment previosly or subsequently sold.

Brasiera ribaltabile gas, vasca inox
44 litri, ribaltamento manuale

Brasiera a gas, capacità 44 lt. Piano in acciaio inox AISI 304; involucro in acciaio inox AISI 304 di spessore 8/10; rinforzi esterni eseguiti in materiale anticorrosione (lamiera alluminata); fondi e parti interne in acciaio. Vasca ribaltabile realizzata in acciaio inox AISI 304 con fondo di grosso spessore. Le dimensioni della vasca sono mm. 610x450x160h. con capacità 44 lt. Bruciatore a fiamma stabilizzata posizionato sotto la vasca e completo di bruciatore pilota ad accensione piezoelettrica. L'erogazione del gas avviene mediante valvola termostatica in sicurezza con termocoppia con campo di regolazione della termperatura da 90° a 300°C. Modello a ribaltamento manuale della vasca mediante volantino. Potenza totale 10 kW.

Disegno tecnico

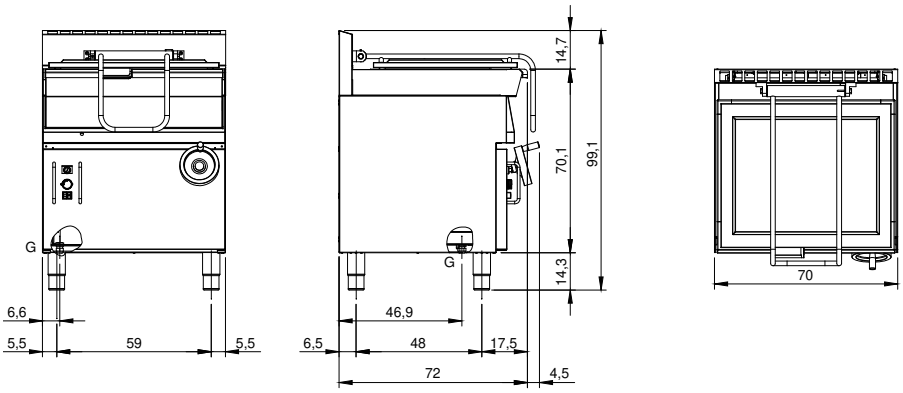

G: Connessione gas 1/2"

In order to constantly offer the best possible products we reserve the right to make changes on technical specifications without incurring any obligation for equipment previosly or subsequently sold.