modular



Client _____ Quantité _____

Projet _____ Position _____

ROC 1100

Modèle: R110/80BMFE/P **Cod:** MP01575125004

Données techniques

Modularité:	Sur placard avec portes
Dimension (mm):	800x1100x870
Total puissance électrique (kW):	13,2
Dimensions de zone de cuisson 1 (LxP mm):	720x750
Nr. Cuve:	1
Litres cuve 1:	40,5
Dimensions de cuve 1 (mm):	720x750x98
Alimentation électrique (V):	380-415
Ampère (A):	20,5
Phases:	3N
Section du câble (mmq):	5G2,5
Fréquence (Hz):	50-60
Volume net (m3):	0,766
Dimensions emballage (mm):	880x1272x1274
Volume brut (m3):	1,426

Caractéristiques

Plan de travail:	Réalisés en acier inoxydable AISI 304 d'une épaisseur de 2 mm
Matériau de la plaque:	Chrome
Finition plaque:	Lisse
Basculement:	Introduction manuelle
Boutons de commande:	Fabriquées en aluminium avec une protection contre l'eau IPX5
Poignées:	Les poignées en aluminium brossé offrent une prise sûre et solide avec une lignes ergonomiques
Réchauffage:	Résistances blindées placées sous la cuve

In order to constantly offer the best possible products we reserve the right to make changes on technical specifications without incurring any obligation for equipment previosly or subsequently sold.

modular

Braisière électrique, sur placard avec portes

Sautuse Multifunction électrique capacitè 13+13 Lt sur placard avec portes. Les côtés, le fond et le dos sont réalisés en acier inox. Le plan est entièrement réalisé en acier AISI 304, épaisseur 20/10. Prédisposé pour assurer une parfaite juxtaposition avec d autres éléments. Bac de cuisson rectangulaire Dim. 650x530 mm en acier inoxydable AISI 304 et bords arrondis. Le chauffage s effectue moyennant résistances blindées et réglées par thermostat avec plage d utilisation de 30 à 90°C. Voyant lumineux pour indiquer l activation du chauffage. Boutons de commande à labyrinthe pour empêcher la pénétration de l eau pendant les opération de nettoyage. Équipement doté de pieds réglables en hauteur. Protection IPX5. Alimentation électrique VAC 400 1N 50/60 Hz. Puissance totale 13,2 kW.

Déssin technique

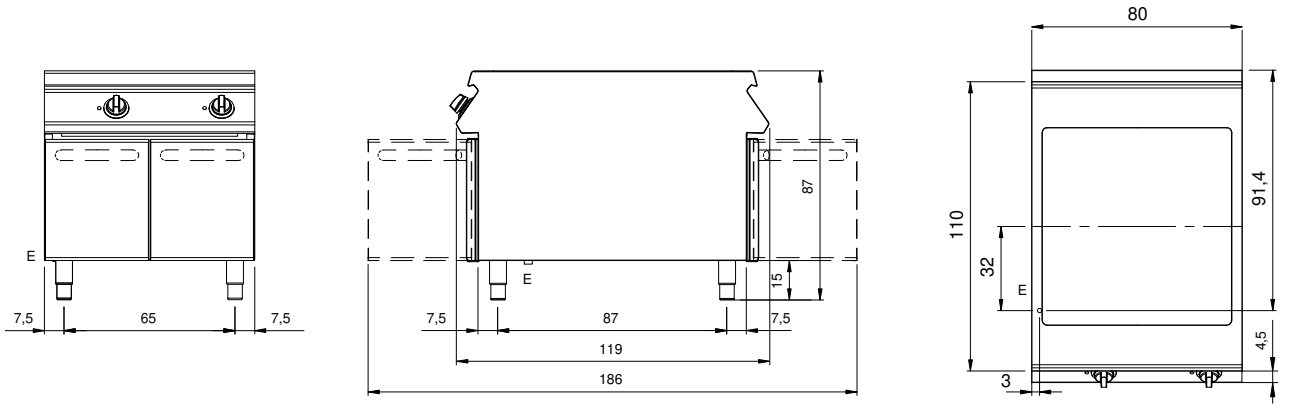

E: Alimentation électrique

In order to constantly offer the best possible products we reserve the right to make changes on technical specifications without incurring any obligation for equipment previosly or subsequently sold.