modular



Client _____ Quantité _____

Projet _____ Position _____

## ROC 1100

**Modèle:** R110/40BMFE/A **Cod:** MP01575125001

### Données techniques

| | |
|---|---|
| **Modularité:** | Sur placard ouvert |
| **Dimension (mm):** | 400x1100x870 |
| **Total puissance électrique (kW):** | 6,6 |
| **Dimensions de zone de cuisson 1 (LxP mm):** | 320x750 |
| **Nr. Cuve:** | 1 |
| **Litres cuve 1:** | 18 |
| **Dimensions de cuve 1 (mm):** | 320x750x98 |
| **Alimentation électrique (V):** | 380-415 |
| **Ampère (A):** | 10,5 |
| **Phases:** | 3N |
| **Section du câble (mmq):** | 5G1,5 |
| **Fréquence (Hz):** | 50-60 |
| **Volume net (m3):** | 0,383 |
| **Dimensions emballage (mm):** | 480x1272x1240 |
| **Volume brut (m3):** | 0,757 |

### Caractéristiques

| | |
|---|---|
| **Plan de travail:** | Réalisés en acier inoxydable AISI 304 d'une épaisseur de 2 mm |
| **Matériau de la plaque:** | Chrome |
| **Finition plaque:** | Lisse |
| **Basculement:** | Introduction manuelle |
| **Boutons de commande:** | Fabriquées en aluminium avec une protection contre l'eau IPX5 |
| **Réchauffage:** | Résistances blindées placées sous la cuve |

In order to constantly offer the best possible products we reserve the right to make changes on technical specifications without incurring any obligation for equipment previosly or subsequently sold.

modular

Braisière électrique, sur placard ouvert

Sautuse Multifunction électrique capacitè 13 Lt sur placard ouverte. Les côtés, le fond et le dos sont réalisés en acier inox. Le plan est entièrement réalisé en acier AISI 304, épaisseur 20/10. Prédisposé pour assurer une parfaite juxtaposition avec d autres éléments. Bac de cuisson rectangulaire Dim. 325x530 mm en acier inoxydable AISI 304 et bords arrondis. Le chauffage s effectue moyennant résistances blindées et réglées par thermostat avec plage d utilisation de 30 à 90°C. Voyant lumineux pour indiquer l activation du chauffage. Boutons de commande à labyrinthe pour empêcher la pénétration de l eau pendant les opération de nettoyage. Équipement doté de pieds réglables en hauteur. Protection IPX5. Alimentation électrique VAC 400 1N 50/60 Hz. Puissance totale 6,6 kW.

## Déssin technique

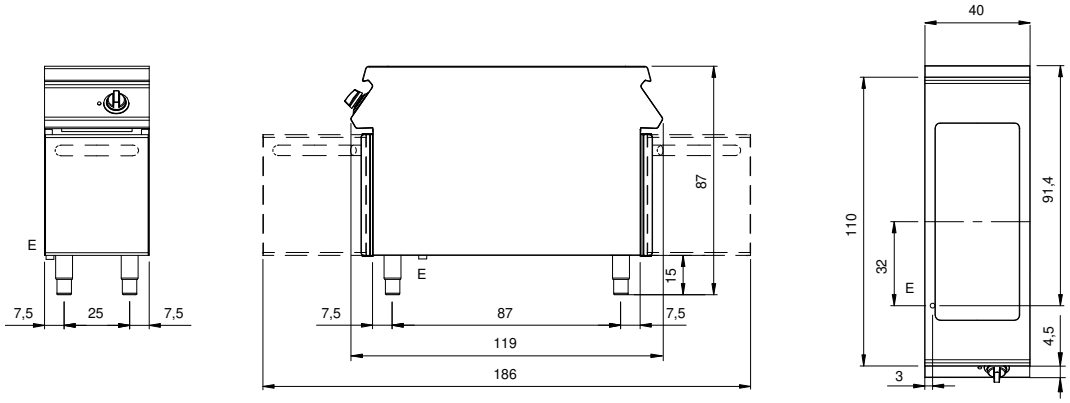


**E:** Alimentation électrique

In order to constantly offer the best possible products we reserve the right to make changes on technical specifications without incurring any obligation for equipment previosly or subsequently sold.