modular

Cliente _____ Quantità _____

Progetto _____ Posizione _____

FUN 700

Modello: F70/70PEI/50 **Cod:** MP01532123000

Dati Tecnici

Modularità:	Su vano chiuso
Dimensioni (mm):	700x700x850
Potenza elettrica totale (kW):	12
Numero vasche:	1
Litri vasca 1:	50
Dimensione vasca 1 (mm):	Ø400x475
Tensione (V):	380-415
Elettricità (A):	18,5
Fasi:	3N
Sezione cavo (mmq):	5G2,5
Frequenza (Hz):	50-60
Dimensione scarico (pollici):	1 1/2"
Volume netto (m3):	0,417
Dimensioni imballo (mm):	880x856x1274
Peso lordo (kg):	79
Volume lordo (m3):	0,960

Caratteristiche

Piano:	Realizzato in acciaio inox AISI 304 con spessore 10/10 mm
Tipologia riscaldamento:	Indiretto
Manopole:	Realizzate in una robusta mescola di polimero termoresistente di colore nero dotate di labirinto antri trafilamento liquidi
Carico acqua:	Con rubinetto posto sul piano

In order to constantly offer the best possible products we reserve the right to make changes on technical specifications without incurring any obligation for equipment previosly or subsequently sold.

Pentola elettrica, riscaldamento indiretto, 50 litri

Pentola elettrica, riscaldamento indiretto, capacità 50 lt. Piano e vasca in acciaio inox AISI 304; involucro in acciaio inox AISI 304 di spessore 8/10; rinforzi esterni eseguiti in materiale anticorrosione (lamiera alluminata); fondi e parti interne in acciaio. Modello a riscaldamento indiretto della vasca tramite intercapedine ad acqua. Provvista di rubinetto di carico acqua in vasca posizionato sul piano e rubinettone di scarico da 1"1/2 posizionato sul pannello frontale. Dotata di rubinetto per il controllo del livello dell'acqua nell'intercapedine e di una serie di dispositivi di sicurezza tra cui il gruppo valvole per il controllo della pressione nell'intercapedine. Pentola dotata di resistenze corazzate applicate all'interno dell'intercapedine della vasca e di commutatore a 4 posizioni per la regolazione della temperatura. Termostato di sicurezza e di lampade spia di segnalazione del corretto funzionamento. Nr. 2 resistenze x 6 kW. Potenza totale 12 kW. Capacità nominale 50 lt. Diametro interno vasca 395 mm. Alimentazione elettrica VAC 400+3N 50÷60 Hz.

Disegno tecnico

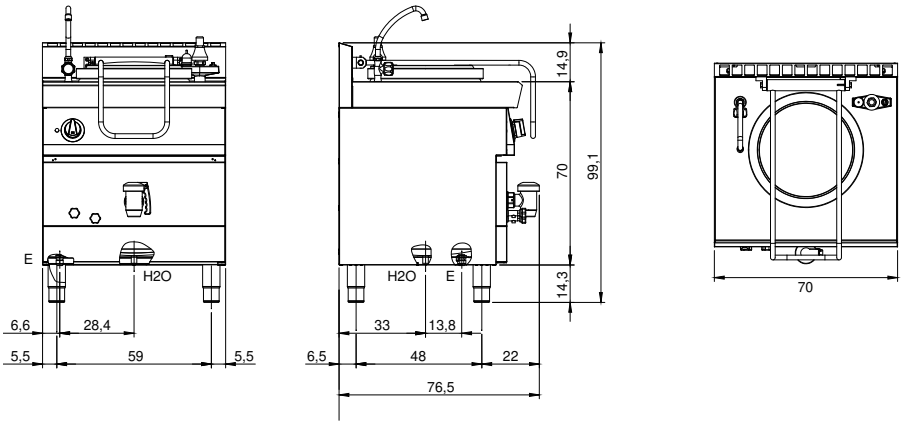

E: Alimentazione elettrica

H2O: Carico acqua 3/4"

In order to constantly offer the best possible products we reserve the right to make changes on technical specifications without incurring any obligation for equipment previosly or subsequently sold.