modular

Cliente _____ Quantità _____

Progetto _____ Posizione _____

FUN 700

Modello: F70/80GRE/P **Cod:** MP01412123001

Dati Tecnici

Modularità:	Su vano con porte
Dimensioni (mm):	800x700x850
Potenza elettrica totale (kW):	8,16
Dimensione zona di cottura 1 (LxP mm):	265x405
Dimensione zona di cottura 2 (LxP mm):	265x405
Tensione (V):	380-415
Elettricità (A):	12,5
Fasi:	3N
Sezione cavo (mmq):	5G2,5
Frequenza (Hz):	50-60
Volume netto (m3):	0,476
Dimensioni imballo (mm):	880x856x1274
Peso lordo (kg):	71
Volume lordo (m3):	0,960

Caratteristiche

Piano:	Realizzato in acciaio inox AISI 304 con spessore 10/10 mm
Manopole:	Realizzate in una robusta mescola di polimero termoresistente di colore nero dotate di labirinto antri trafilamento liquidi
Maniglie:	Finitura alluminio spazzolato

In order to constantly offer the best possible products we reserve the right to make changes on technical specifications without incurring any obligation for equipment previosly or subsequently sold.

Griglia elettrica, 2 zone di cottura, su vano con porte

Griglia elettrica su vano con porte. Piano realizzato in acciaio inox AISI 304 spessore 8/10; rivestimento in acciaio inox AISI 304 spessore 8/10; rinforzi esterni in materiale anticorrosione (lamiera alluminata); fondi e parti interne in acciaio AISI 430; copertura camino in acciaio smaltato. Provvista di cassetto estraibile per raccolta grassi e paraspruzzi su tre lati. Zona cottura dotata di 3 resistenze termostatate in un range di utilizzo da 50° a 300° C. Termostato di sicurezza e spie luminose per il corretto funzionamento. Potenza totale 8,16 kW. Dimensioni piastra di cottura 395x550 mm. Alimentazione elettrica VAC 400 + 3N 50÷60 Hz.

Disegno tecnico

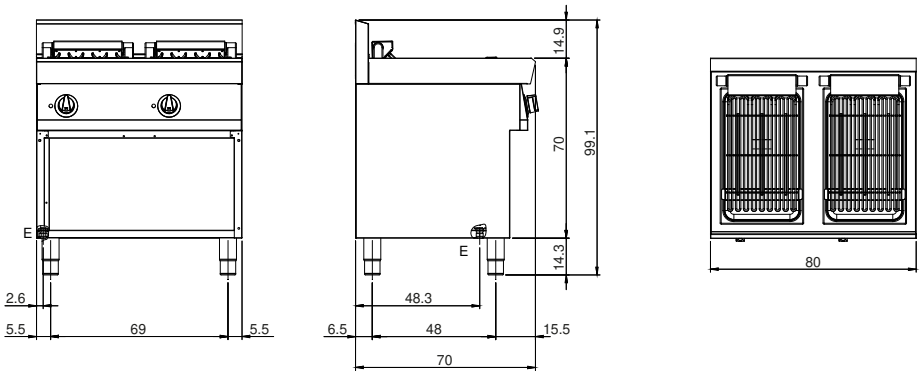

E: Alimentazione elettrica

In order to constantly offer the best possible products we reserve the right to make changes on technical specifications without incurring any obligation for equipment previosly or subsequently sold.