modular

Client _____ Quantité _____

Projet _____ Position _____

## FUN 700

**Modèle:** F70/40FTE/CL/P **Cod:** MP01372123021

### Données techniques

| | |
|---|---|
| **Modularité:** | Sur placard avec porte |
| **Dimension (mm):** | 400x700x850 |
| **Total puissance électrique (kW):** | 4,5 |
| **Dimensions de zone de cuisson 1 (LxP mm):** | 396x520 |
| **Alimentation électrique (V):** | 380-415 |
| **Ampère (A):** | 7 |
| **Phases:** | 3N |
| **Section du câble (mmq):** | 5G1,5 |
| **Fréquence (Hz):** | 50-60 |
| **Volume net (m3):** | 0,238 |
| **Dimensions emballage (mm):** | 477x776x1147 |
| **Poids brut (kg):** | 66 |
| **Volume brut (m3):** | 0,425 |

### Caractéristiques

| | |
|---|---|
| **Plan de travail:** | Réalisés en acier inoxydable AISI 304 d'une épaisseur de 10/10 mm |
| **Matériau de la plaque:** | Chromée polie |
| **Finition plaque:** | Lisse |
| **Boutons de commande:** | Les boutons sont constitués d'un composé polymère robuste et résistant à la chaleur, avec un système empêchant que les liquides ne s'égouttent |
| **Poignées:** | Finition en aluminium brossé |
| **Plaque:** | Plaque chromée polie |

In order to constantly offer the best possible products we reserve the right to make changes on technical specifications without incurring any obligation for equipment previosly or subsequently sold.

Fry-top électrique, plaque lisse chromée polie, sur placard avec porte

Fry-top gaz, plaque nervurée acier souple, top

## Déssin technique

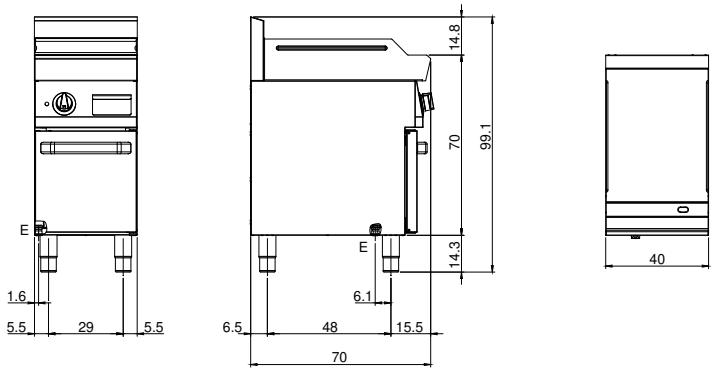


**E:** Alimentation électrique

In order to constantly offer the best possible products we reserve the right to make changes on technical specifications without incurring any obligation for equipment previosly or subsequently sold.