modular

Cliente _____ Quantità _____

Progetto _____ Posizione _____

FUN 700

Modello: F70/40SPE/P **Cod:** MP01332123002

Dati Tecnici

Modularità:	Su vano con porta
Dimensioni (mm):	400x700x850
Potenza elettrica totale (kW):	1
Numero vasche:	1
Litri vasca 1:	25,5
Dimensione vasca 1 (mm):	325x530x150
Tensione (V):	220-240
Elettricità (A):	5
Fasi:	1
Sezione cavo (mmq):	3G1
Frequenza (Hz):	50-60
Volume netto (m3):	0,238
Dimensioni imballo (mm):	477x776x1147
Peso lordo (kg):	38
Volume lordo (m3):	0,425

Caratteristiche

Piano:	Realizzato in acciaio inox AISI 304 con spessore 10/10 mm
Manopole:	Realizzate in una robusta mescola di polimero termoresistente di colore nero dotate di labirinto antri trafilamento liquidi
Maniglie:	Finitura alluminio spazzolato
Elementi riscaldanti:	Resistenze in ceramica a raggi infrarossi

In order to constantly offer the best possible products we reserve the right to make changes on technical specifications without incurring any obligation for equipment previosly or subsequently sold.

Scaldapatate elettrico, bacinella GN 1/1 su armadio con porta. Il piano, la bacinella asportabile GN 1/1 h. 150 mm ed il falsofondo sono realizzati in acciaio inox AISI 304. involucro in acciaio inox AISI 304 spessore 8/10; rinforzi esterni eseguiti in materiale anticorrosione (lamiera alluminata); fondi e parti interne in acciaio. Il riscaldamento del cibo avviene mediante resistenza in ceramica a raggi infrarossi. Dotato di interruttore generale e lampada spia di segnalazione del corretto funzionamento. Nr. 1 resistenza x 1 kW. Alimentazione elettrica VAC 230+1 50÷60 Hz.

Disegno tecnico

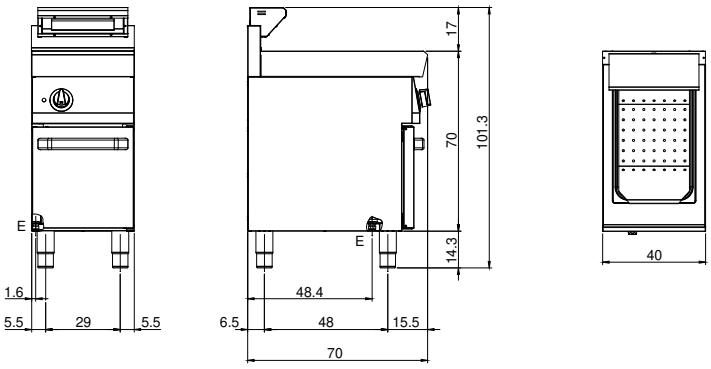

E: Alimentazione elettrica

In order to constantly offer the best possible products we reserve the right to make changes on technical specifications without incurring any obligation for equipment previosly or subsequently sold.