modular

Cliente _____ Cantidad _____

Proyecto _____ Posición _____

ROC 900

Modelo: R90/40BMG/T **Cód.:** MP01254114000

Datos técnicos

Modularidad:	Top
Dimensiones (mm):	400x900x280
Potencia de gas total (Kcal/h):	2580
Potencia de gas total (kW):	3
Nr. Cubas:	1
Litros cuba 1:	25
Dimensiones cuba 1 (mm):	351x685x155
Conexión de gas:	1/2"
Descarfa de agua:	1"
Volumen neto (m3):	0,101
Dimensiones embalaje (mm):	480x1026x475
Peso Bruto (kg):	38,1
Volumen bruto (m3):	0,234

Caracteristicas

Top:	Fabricado en acero inoxidable AISI 304 20/10 mm de espesor
Pomos:	Fabricado en aluminio con protección al agua IPX5
Chimenea:	Extraíble de hierro fundido
Carga de agua:	Entrada manual
Kit Gas:	Equipo de conversiòn de gas natural 30/50 m/bar (ensayo con gas natural g20)

In order to constantly offer the best possible products we reserve the right to make changes on technical specifications without incurring any obligation for equipment previosly or subsequently sold.

Baño María a gas GN 1+1/3 modelo top. Laterales, parte inferior y trasera de acero inoxidable. Encimera de acero inoxidable AISI 304, espesor 20/10. Humero trasero de hierro fundido esmaltado; predisposición para la unión de cabeza. Depósito de acero inoxidable AISI 304. El calentamiento se realiza mediante quemador de acero inoxidable con llama estabilizada con quemador piloto y termopar de seguridad. Suministro de gas a través de un grifo con válvula de regulación de 30°C a 90°C con termopar. Encendido por dispositivo piezoeléctrico. La descarga del agua se realiza mediante un sistema de rebose con descarga vertical. Las perillas de mando de laberinto evitan que el agua entre en el interior durante las operaciones de limpieza. Equipo equipado con cuatro patas regulables en altura para su colocación en plano. Grado de protección IPX5. Alimentación a gas con potencia total de 3 Kw.

Diseño técnico

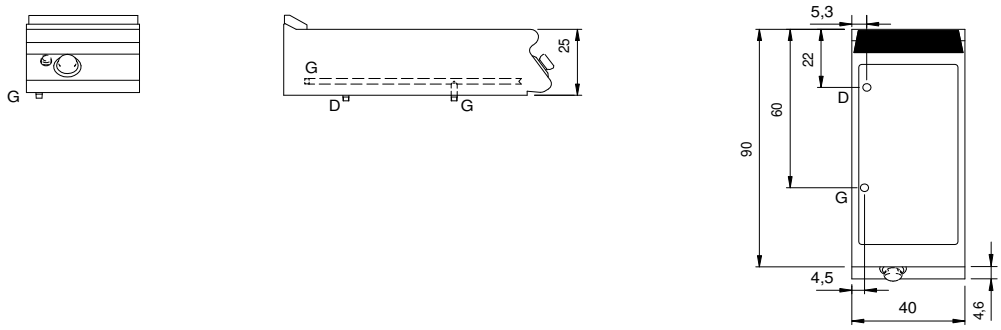

G: Conexión de gas de 1/2 "

D: Descarga de agua

In order to constantly offer the best possible products we reserve the right to make changes on technical specifications without incurring any obligation for equipment previosly or subsequently sold.