modular

Cliente _____ Quantità _____

Progetto _____ Posizione _____

ROC 1100

Modello: R110/40CPE/1V40 **Cod:** MP01215125001

Dati Tecnici

Modularità:	Su vano con porte
Dimensioni (mm):	400x1100x870
Potenza elettrica totale (kW):	9
Numero vasche:	1
Litri vasca 1:	40
Dimensione vasca 1 (mm):	306x508x242
Tensione (V):	380-415
Elettricità (A):	14
Fasi:	3N
Sezione cavo (mmq):	5G2,5
Frequenza (Hz):	50-60
Dimensione connessione acqua fredda (pollici):	3/4"
Pressione acqua calda (bar):	Pressione Max 5 bar
Dimensione scarico (pollici):	1"
Volume netto (m3):	0,383
Dimensioni imballo (mm):	480x1272x1240
Peso lordo (kg):	68
Volume lordo (m3):	0,757

Caratteristiche

Piano:	Realizzato in acciaio inox AISI 304 spessore 2 mm
Manopole:	Realizzate in alluminio con protezione all'acqua IPX5
Carico acqua:	Con rubinetto

In order to constantly offer the best possible products we reserve the right to make changes on technical specifications without incurring any obligation for equipment previosly or subsequently sold.

Cuocipasta elettrico, 1 vasca 40 litri

Cuocipasta elettrico 1 vasca capacità 40 litri. Fianchi, fondo e schienale in acciaio inox. Piano in acciaio inox AISI 304 spessore 20/10 stampato con invaso antitraboccamento. Vasche stampate in acciaio inox AISI 316 lucido con fondo raggiato. Carico acqua tramite rubinetto posto sul cruscotto. Erogatore d'acqua fisso, in acciaio inox, collocato sotto il piano di sgocciolamento. Il riscaldamento avviene tramite resistenze corazzate situate all'interno della macchina. Le resistenze sono fisse. Il riscaldamento è gestito tramite un regolatore di energia. Lampada spia per indicare il funzionamento del riscaldamento. Apparecchiatura dotata di termostato di sicurezza a ripristino manuale. Scarico acqua tramite rubinetto situato all'interno della base sottostante. Manopola di comando a labirinto che impedisce la penetrazione di acqua all'interno dei comando durante le operazioni di pulizia. Grado di protezione IPX5. Apparecchiatura dotata di piedini regolabili in altezza in acciaio inox. Cestelli esclusi. Alimentazione elettrica VAC 400 3N 50÷60 Hz - 9 kW.

Disegno tecnico

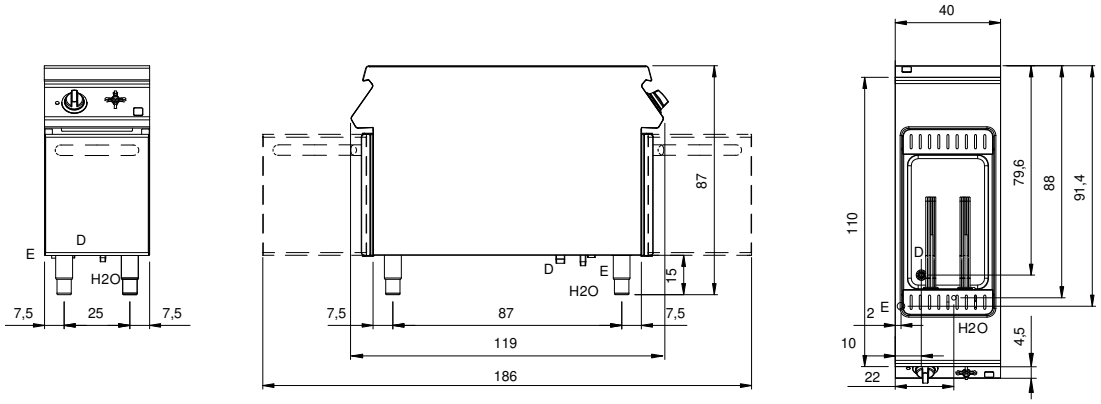

E: Alimentazione elettrica

D: Scarico acqua

H2O: Carico acqua 3/4"

In order to constantly offer the best possible products we reserve the right to make changes on technical specifications without incurring any obligation for equipment previosly or subsequently sold.