modular

Cliente _____ Quantità _____

Progetto _____ Posizione _____

## ROC 900

**Modello:** R90/80CPG/2V40/P **Cod:** MP01214114002

### Dati Tecnici

| | |
|---|---|
| **Modularità:** | Su vano con porte |
| **Dimensioni (mm):** | 800x900x870 |
| **Potenza elettrica totale (kW):** | 0,2 |
| **Potenza gas totale (Kcal/h):** | 24076 |
| **Potenza gas totale (kW):** | 28 |
| **Numero vasche:** | 2 |
| **Litri vasca 1:** | 40 |
| **Litri vasca 2:** | 40 |
| **Dimensione vasca 1 (mm):** | 306x508x316 |
| **Dimensione vasca 2 (mm):** | 306x508x316 |
| **Connessione gas:** | 1/2" |
| **Tensione (V):** | 220-240 |
| **Elettricità (A):** | 1 |
| **Fasi:** | 1 |
| **Sezione cavo (mmq):** | 3G1 |
| **Frequenza (Hz):** | 50 |
| **Dimensione connessione acqua fredda (pollici):** | 3/4" + 3/4" |
| **Pressione acqua calda (bar):** | Pressione Max 5 bar |
| **Dimensione scarico (pollici):** | 1" + 1" |
| **Volume netto (m3):** | 0,626 |
| **Dimensioni imballo (mm):** | 880x1026x1109 |
| **Peso lordo (kg):** | 119,1 |
| **Volume lordo (m3):** | 1,001 |

### Caratteristiche

| | |
|---|---|
| **Piano:** | Realizzato in acciaio inox AISI 304 spessore 20/10 mm |
| **Manopole:** | Realizzate in alluminio con protezione all'acqua IPX5 |
| **Camino:** | Amovibile realizzato in ghisa |
| **Carico acqua:** | Con rubinetto |
| **Kit Gas:** | Kit conversione da gas naturale 30/50 m/bar (collaudo con gas naturale) |

In order to constantly offer the best possible products we reserve the right to make changes on technical specifications without incurring any obligation for equipment previosly or subsequently sold.

modular

Cuocipasta gas, 2 vasche 40+40 litri

Cuocipasta gas 2 vasche capacità 40+40 litri. Fianchi, fondo e schienale in acciaio inox. Piano in acciaio inox AISI 304 spessore 20/10 stampato con invaso antitraboccamento. Camino posteriore in ghisa smaltata; predisposizione per l'unione di testa. Vasche stampate in acciaio inox AISI 316 lucido con fondo raggiato. Carico acqua tramite elettrovalvola comandata da selettore posto sul cruscotto frontale. Pressostato di carico che, in assenza di acqua nella vasca, impedisce il riscaldamento. Possibilità di effettuare carico rapido iniziale o di ripristino. Erogatore d'acqua fisso, in acciaio inox, collocato sotto il piano di sgocciolamento. Il riscaldamento avviene tramite bruciatori in acciaio inox a fiamma stabilizzata con bruciatore pilota e termocoppia di sicurezza. Accensione automatica tramite dispositivo elettrico. Il riscaldamento è regolabile tramite un regolatore di energia. Lampada spia per indicare il funzionamento del riscaldamento. Scarico acqua tramite rubinetto situato all'interno della base sottostante. Manopole di comando a labirinto che impediscono penetrazione di acqua all'interno durante le operazioni di pulizia. Apparecchiatura dotata di piedini regolabili in altezza in acciaio inox. Cestelli esclusi. Grado di protezione IPX5. Totale potenza gas 28 kwatt. Alimentazione elettrica VAC 230 1N 50÷60 Hz - 0,2 kW.

## Disegno tecnico

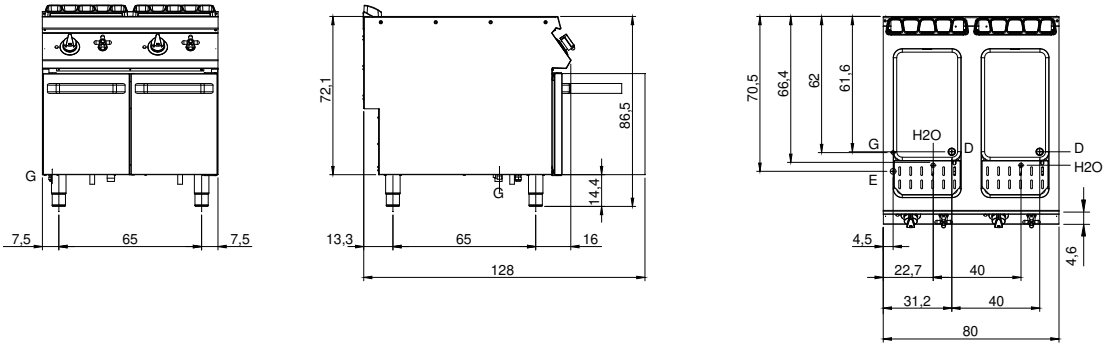


**G:** Connessione gas 1/2"

**E:** Alimentazione elettrica

**D:** Scarico acqua

**H2O:** Carico acqua 3/4"

In order to constantly offer the best possible products we reserve the right to make changes on technical specifications without incurring any obligation for equipment previosly or subsequently sold.