modular

Client _____ Quantity _____

Project _____ Position _____

ROC 900

Model: R90/80CPG/2V40/P **Cod:** MP01214114002

Technical data

Modularity:	On cabinet with doors
Dimensions (mm):	800x900x870
Total eletric power (kW):	0,2
Total gas power (Kcal/h):	24076
Total gas power (kW):	28
Nr. Wells:	2
Well litres 1:	40
Well litres 2:	40
Well dimensions 1 (mm):	306x508x316
Well dimensions 2 (mm):	306x508x316
Gas connection:	1/2"
Electric power (V):	220-240
Ampere (A):	1
Phases:	1
Cable section (mmq):	3G1
Frequency (Hz):	50
Cold water inflow:	3/4" + 3/4"
Cold water pressure (bar):	Max pressure 5 bar
Drain size:	1" + 1"
Net volume (m3):	0,626
Packing dimensions (mm):	880x1026x1109
Gross weight (kg):	119,1
Gross volume (m3):	1,001

Features

Working top:	Made of AISI 304 stainless steel with a thickness of 20/10 mm
Knobs:	Made of aluminum with IPX5 water protection
Flue:	Removable made of cast iron
Water inflow:	Con rubinetto
Kit Gas:	Natural gas conversion kit 30/50 m/bar (tested with natural gas G20)

In order to constantly offer the best possible products we reserve the right to make changes on technical specifications without incurring any obligation for equipment previosly or subsequently sold.

modular

Gas pasta cookers, 2 wells 40+40 liters

Cuocipasta gas 2 vasche capacità 40+40 litri. Fianchi, fondo e schienale in acciaio inox. Piano in acciaio inox AISI 304 spessore 20/10 stampato con invaso antitraboccamento. Camino posteriore in ghisa smaltata; predisposizione per l'unione di testa. Vasche stampate in acciaio inox AISI 316 lucido con fondo raggiato. Carico acqua tramite elettrovalvola comandata da selettore posto sul cruscotto frontale. Pressostato di carico che, in assenza di acqua nella vasca, impedisce il riscaldamento. Possibilità di effettuare carico rapido iniziale o di ripristino. Erogatore d'acqua fisso, in acciaio inox, collocato sotto il piano di sgocciolamento. Il riscaldamento avviene tramite bruciatori in acciaio inox a fiamma stabilizzata con bruciatore pilota e termocoppia di sicurezza. Accensione automatica tramite dispositivo elettrico. Il riscaldamento è regolabile tramite un regolatore di energia. Lampada spia per indicare il funzionamento del riscaldamento. Scarico acqua tramite rubinetto situato all'interno della base sottostante. Manopole di comando a labirinto che impediscono penetrazione di acqua all'interno durante le operazioni di pulizia. Apparecchiatura dotata di piedini regolabili in altezza in acciaio inox. Cestelli esclusi. Grado di protezione IPX5. Totale potenza gas 28 kwatt. Alimentazione elettrica VAC 230 1N 50÷60 Hz - 0,2 kW.

Technical draw

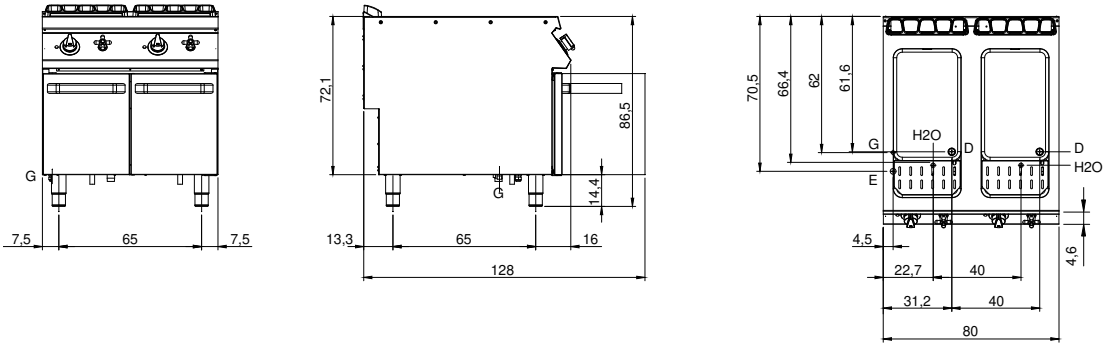

G: Gas connection 1/2"

E: Electric power

D: Drain for water

H2O: Water inflow 3/4"

In order to constantly offer the best possible products we reserve the right to make changes on technical specifications without incurring any obligation for equipment previosly or subsequently sold.