modular

Cliente _____ Quantità _____

Progetto _____ Posizione _____

## FUN 700

**Modello:** F70/40CPE/1V40/P **Cod:** MP01212123000

### Dati Tecnici

| | |
|---|---|
| **Modularità:** | Su vano con porta |
| **Dimensioni (mm):** | 400x700x850 |
| **Potenza elettrica totale (kW):** | 7,6 |
| **Numero vasche:** | 1 |
| **Litri vasca 1:** | 40 |
| **Dimensione vasca 1 (mm):** | 306x508x296 |
| **Tensione (V):** | 380-415 |
| **Elettricità (A):** | 12 |
| **Fasi:** | 3N |
| **Sezione cavo (mmq):** | 5G1,5 |
| **Frequenza (Hz):** | 50-60 |
| **Dimensione connessione acqua fredda (pollici):** | 1/2" |
| **Pressione acqua calda (bar):** | Pressione Max 5 bar |
| **Dimensione scarico (pollici):** | 1" |
| **Volume netto (m3):** | 0,238 |
| **Dimensioni imballo (mm):** | 477x776x1147 |
| **Peso lordo (kg):** | 43 |
| **Volume lordo (m3):** | 0,425 |

### Caratteristiche

| | |
|---|---|
| **Piano:** | Realizzato in acciaio inox AISI 304 con spessore 10/10 mm |
| **Manopole:** | Realizzate in una robusta mescola di polimero termoresistente di colore nero dotate di labirinto antri trafilamento liquidi |
| **Carico acqua:** | Con rubinetto |

In order to constantly offer the best possible products we reserve the right to make changes on technical specifications without incurring any obligation for equipment previosly or subsequently sold.

Cuocipasta elettrico, 1 vasca capacità 40 lt. Il piano ed il supporto cestelli in acciaio inox AISI 304; la vasca è realizzata in acciaio inox AISI 316. involucro in acciaio inox AISI 304 spessore 8/10. La vasca ha dimensioni GN 1/1 e capacità 40 lt. Dotata di dispositivo di sicurezza per eliminare gli amidi in sospensione e prevenire il traboccamento dell'acqua. Tutte le apparecchiature sono provviste di comandi per il carico e lo scarico dell'acqua posti sulla parte frontale. Dotato di resistenze a filo nudoposte sotto il fondo vasca e di commutatore a 4 posizioni per la regolazione della temperatura. Lampade spia di segnalazione del corretto funzionamento. Nr. 1 resistenza x 9 kW. Potenza totale 9 kW. Alimentazione elettrica VAC 400+3N 50÷60 Hz. (Cestelli esclusi).

## Disegno tecnico

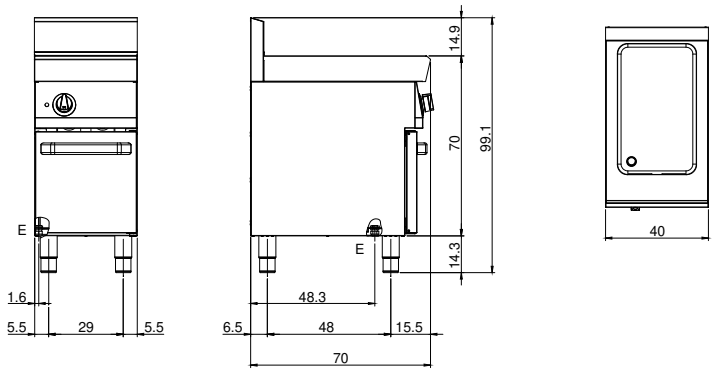


**E:** Alimentazione elettrica

**D:** Scarico acqua

**H2O:** Carico acqua 3/4"

In order to constantly offer the best possible products we reserve the right to make changes on technical specifications without incurring any obligation for equipment previosly or subsequently sold.