modular

Cliente _____ Cantidad _____

Proyecto _____ Posición _____

FUN 700

Modelo: F70/40CPE/1V40/P **Cód.:** MP01212123000

Datos técnicos

Modularidad:	Sobra base con puerta
Dimensiones (mm):	400x700x850
Potencia eléctrica total (kW):	7,6
Nr. Cubas:	1
Litros cuba 1:	40
Dimensiones cuba 1 (mm):	306x508x296
Carga (V):	380-415
Amperio (A):	12
Fases:	3N
Sección del cable (mmq):	5G1,5
Frecuencia (Hz):	50-60
Carga de agua fría:	1/2"
Presión de agua fría (bar):	Presión máxima 5 bar
Descarfa de agua:	1"
Volumen neto (m3):	0,238
Dimensiones embalaje (mm):	477x776x1147
Peso Bruto (kg):	43
Volumen bruto (m3):	0,425

Caracteristicas

Top:	Fabricado en acero inoxidable AISI 304 10/10 mm de espesor
Pomos:	Perillas hechas de una mezcla de polímero resistente al calor equipada con laberinto de líquido antifugas
Carga de agua:	Con grifo

In order to constantly offer the best possible products we reserve the right to make changes on technical specifications without incurring any obligation for equipment previosly or subsequently sold.

Cuecepastas eléctrico, 1 cuba 40 litros

Cuecepastas a gas, 1 deposito capacidad 40 lt. La parte superior y el soporte de la cesta en acero inoxidable AISI 304; el tanque es de acero inoxidable AISI 316. cuerpo de acero inoxidable AISI 304 de 8/10 de espesor; fondos y partes internas en acero. El depósito tiene unas dimensiones GN 1/1 y una capacidad de 40 litros. Equipado con un dispositivo de seguridad para eliminar los almidones en suspensión y evitar el desbordamiento del agua. Todos los aparatos están equipados con mandos de carga y descarga de agua situados en la parte frontal. Quemador en acero inoxidable con quemador piloto con encendido piezoeléctrico colocado debajo del tanque. El suministro de gas se realiza a través de una válvula de seguridad con termopar. Nr. 1 quemador x 11,8 kW

Diseño técnico

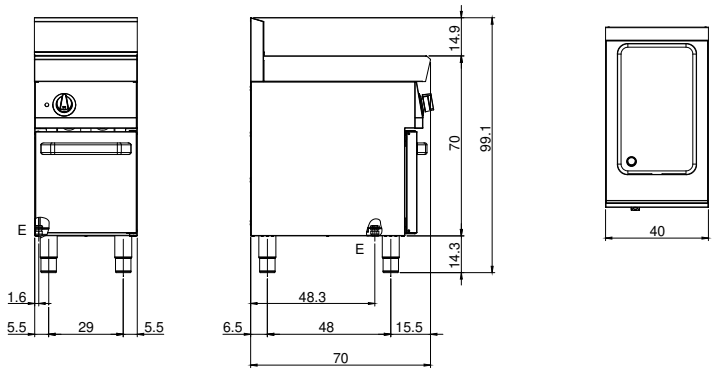

E: Alimentación eléctrica

D: Descarga de agua

H2O: Carga de agua 3/4"

In order to constantly offer the best possible products we reserve the right to make changes on technical specifications without incurring any obligation for equipment previosly or subsequently sold.