modular

Kunde _____ Menge _____

Projekt _____ Lage _____

ROC 900

Modell: R90/40INDW/T **Cod:** MP01174124001

Technische Daten

Modularer Aufbau:	Top
Abmessungen (mm):	400x900x280
Elektrische Gesamtleistung (kW):	5
Versorgung (V):	380-415
Ampere (A):	8
Phasen:	3N
Kabelquerschnitt (mmq):	5G1,5
Frequenz (Hz):	50-60
Nettovolumen (m3):	0,101
Verpackungsabmessungen (mm):	480x1026x475
Bruttogewicht (kg):	31
Bruttovolumen (m3):	0,234

Eigenschaften

Platte:	Aus Edelstahl AISI 304 mit Dicke 20/10 mm
Drehknöpfe:	Aus Aluminium mit Wasserschutz IPX5
Dunstabzüge:	Abnehmbar, aus Gusseisen

In order to constantly offer the best possible products we reserve the right to make changes on technical specifications without incurring any obligation for equipment previosly or subsequently sold.

Technische Zeichnung

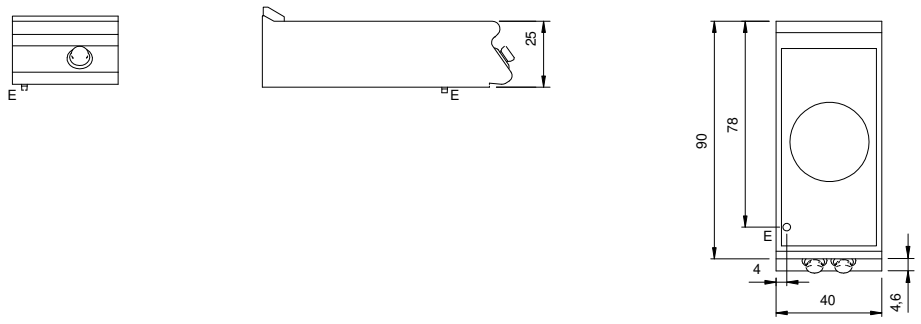

E: Elektrobetrieb

In order to constantly offer the best possible products we reserve the right to make changes on technical specifications without incurring any obligation for equipment previosly or subsequently sold.