modular

Kunde _____ Menge _____

Projekt _____ Lage _____

FUN 650

Modell: F65/110CFGB **Cod:** MP01032112001

Technische Daten

Modularer Aufbau:	Gasofen
Abmessungen (mm):	1100x650x850
Größe des Backofens (mm):	555x540x270
Gesamtleistung mit Gasbetrieb (Kcal/h):	26484
Gesamtleistung mit Gasbetrieb (kW):	30,8
Typ des Backofens:	Statischer
Backofen Leistung (kW):	5
Ofen Temperaturbereich (°C):	150-300
Gasanschluss:	1/2"
Nettovolumen (m3):	0,608
Verpackungsabmessungen (mm):	1176x776x1180
Bruttogewicht (kg):	124
Brennerleistung 1 (kW):	5
Brennerleistung 2 (kW):	3,6
Brennerleistung 3 (kW):	5
Brennerleistung 4 (kW):	3,6
Brennerleistung 5 (kW):	5
Brennerleistung 6 (kW):	3,6
Bruttovolumen (m3):	1,077

Eigenschaften

Brenner:	Piezozündung, erhältlich aus Gusseisen mit Flammenverteiler aus Messing und Einzelkranz
Grills:	Aus Gusseisen mit langen Topfträgern
Platte:	Aus Edelstahl AISI 304 mit Dicke 10/10 mm und abnehmbaren Behälter
Drehknöpfe:	Drehknöpfe aus fester, hitzebeständiger Polymermischung mit Flüssigkeitsbarriere
Griffe:	Ausführung aus gebürstetem Aluminium
Kit Gas:	Umwandlung zu Erdgas 30/50m/bar (mit Erdgas g20 getestet)

In order to constantly offer the best possible products we reserve the right to make changes on technical specifications without incurring any obligation for equipment previosly or subsequently sold.

Technische Zeichnung

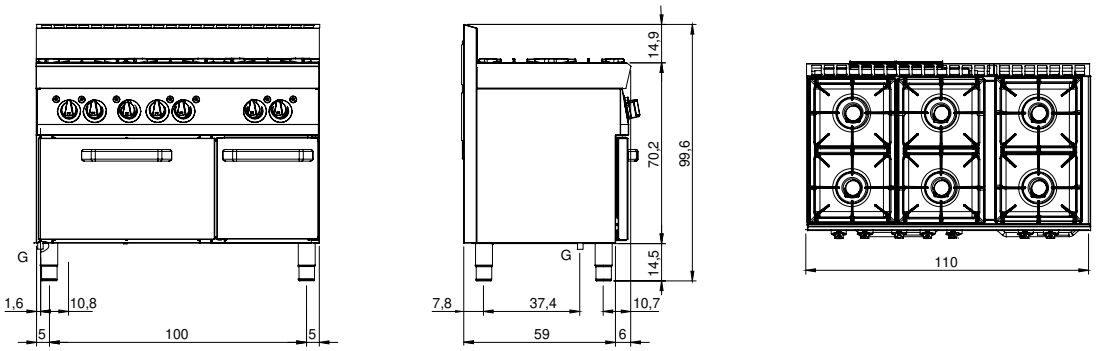

G: Conexión de gas de 1/2 "

In order to constantly offer the best possible products we reserve the right to make changes on technical specifications without incurring any obligation for equipment previosly or subsequently sold.