modular

Cliente _____ Quantità _____

Progetto _____ Posizione _____

FUN 700

Modello: F70/80CFVE **Cod:** MP01092123004

Dati Tecnici

Modularità:	Forno elettrico
Dimensioni (mm):	800x700x850
Dimensione forno (mm):	565x330x257
Potenza elettrica totale (kW):	13,96
Tipologia forno:	ventilato
Potenza forno (kW):	3,96
Range temperatura forno (°C):	50-300
Tensione (V):	380-415
Elettricità (A):	28,5
Fasi:	3N
Sezione cavo (mmq):	5G4
Frequenza (Hz):	50-60
Volume netto (m3):	0,48
Dimensioni imballo (mm):	880x856x1274
Peso lordo (kg):	81
Volume lordo (m3):	0,960

Caratteristiche

Piano:	Realizzato in acciaio inox AISI 304 con spessore 10/10 mm
Manopole:	Realizzate in una robusta mescola di polimero termoresistente di colore nero dotate di labirinto antri trafilamento liquidi

In order to constantly offer the best possible products we reserve the right to make changes on technical specifications without incurring any obligation for equipment previosly or subsequently sold.

modular

Piano cottura ad infrarossi, 4 zone di cottura, forno elettrico ventilato

Cucina elettrica con piano di cottura in vetroceramica con forno elettrico a convenzione. Piano in acciaio inox AISI 304 spessore 8/10; involucro in acciaio inox AISI 304 spessore 8/10; fondi e parti interne in acciaio; rinforzi interni eseguiti in materiale anticorrosione (lamiera alluminata). Piano di cottura ampio ed ermetico, facilmente pulibile caratterizzato da zone di cottura indipendenti e con regolazione graduale della temperatura. Le zone di cottura presentano la massima flessibilità con salita rapida in temperatura sono inoltre dotate di dispositivo contro le sovratemperature. Nr. 2 piastre x 2,1 kW e nr. 2 x 2,4 kW. Forno elettrico a convenzione. Realizzato in acciaio smaltato con porta isolata a doppia parete e dotata di cerniere con molle equilibranti. La camera è isolata termicamente ed è dotata di reggigriglie laterali con possibilità di inserimento di di nr. 3 teglie GN 1/1 mm. 65 h. Funzionamento a convenzione forzata mediante motore con ventola in acciaio inox. Il riscaldamento avviene per mezzo di 3 resistenze termostatate con campo di regolazione della temperatura da 100° a 300° C. Dotato di di interruttore generale termostatato e di lampade spia di segnalazione del corretto funzionamento. Dimensioni interne mm. 530x340x325h. Corredato di nr. 1 griglia GN 1/1. Nr. 2 piastre x 2,1 kW e nr. 2 piastre x 2,5 kW. Potenza forno 3,96 kW. Potenza totale 13,16 kW. Alimentazione elettrica VAC 400+3N 50 Hz.

Disegno tecnico

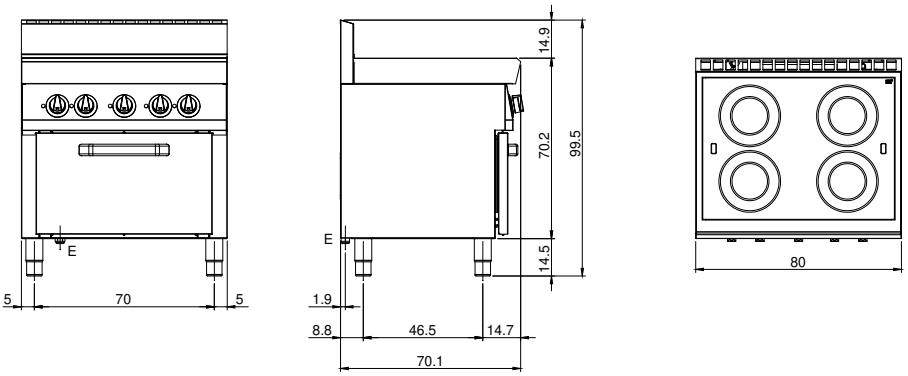

E: Alimentazione elettrica

In order to constantly offer the best possible products we reserve the right to make changes on technical specifications without incurring any obligation for equipment previosly or subsequently sold.