modular

Cliente _____ Quantità _____

Progetto _____ Posizione _____

ROC 1100

Modello: R110/100CFGEB **Cod:** MP01035135050

Dati Tecnici

Modularità:	Forno elettrico
Dimensioni (mm):	1000x1100x870
Dimensione forno (mm):	555x1015x255
Potenza elettrica totale (kW):	9
Potenza gas totale (Kcal/h):	22356
Potenza gas totale (kW):	26
Tipologia forno:	Statico
Potenza forno (kW):	9
Range temperatura forno (°C):	50-300
Connessione gas:	1/2"
Tensione (V):	380-415
Elettricità (A):	14
Fasi:	3N
Sezione cavo (mmq):	5G1,5
Frequenza (Hz):	50-60
Volume netto (m3):	0,957
Dimensioni imballo (mm):	1280x1272x1274
Potenza fuoco 1 (kW):	5,5
Potenza fuoco 2 (kW):	7,5
Potenza fuoco 3 (kW):	7,5
Potenza fuoco 4 (kW):	5,5
Volume lordo (m3):	2,074

Caratteristiche

Bruciatori:	Mono e doppia corona in ghisa con spartifiamma in ottone
Griglie:	Per singolo fuoco in ghisa o in acciaio inox (optional) lavabili in lavastoviglie
Piano:	Realizzato in acciaio inox AISI 304 spessore 2 mm con bacinelle in acciaio inox
Manopole:	Realizzate in alluminio con protezione all'acqua IPX5
Maniglie:	Robusto alluminio spazzolato, design ergonomico
Camino:	Realizzati in acciaio inox AISI 304
Kit Gas:	Kit conversione da gas naturale 30/50 m/bar (collaudo con gas naturale)

In order to constantly offer the best possible products we reserve the right to make changes on technical specifications without incurring any obligation for equipment previosly or subsequently sold.

Cucina a gas bacinelle smaltate, 4 fuochi, forno elettrico statico

Cucina gas 4 fuochi su forno elettrico statico. Fianchi, fondo e schienale in acciaio inox. Piano in acciaio inox AISI 304 spessore 20/10 con predisposizione per l'unione di testa. Camino laterale in acciaio inox. Erogazione gas mediante rubinetti valvolati in sicurezza con termocoppia e bruciatore pilota, per l'accensione automatica dei bruciatori. Piano con angoli raggiati igienici dotato di griglie in ghisa smaltate di elevato spessore e resistenti agli acidi. Apparecchiatura dotata di bruciatori rapidi in ghisa/ottone di elevata potenza con bacinelle in acciaio inox estraibili per la pulizia. Nr.2 bruciatori da 7.5 kW e nr.2 bruciatori da 5.5 kW. Forno elettrico GN 2/1. Riscaldamento tramite resistenze superiori ed inferiori a regolazione indipendente. Regolazione della temperatura, tramite termostato, da 50°C a 300°C. Termostato di sicurezza. Lampada spia per indicare corretto funzionamento del forno. Camera di cottura in acciaio inox. Controporta forno in acciao inox con tenuta a labirinto. Potenza forno 9 kW. Manopole di comando a labirinto che impediscono penetrazione di acqua all'interno durante le operazioni di pulizia previste su entrambi i lati. Apparecchiatura dotata di piedini regolabili in altezza in acciaio inox. Porta a battente con maniglia tubolare in acciaio inox. Grado di protezione IPX5. Potenza gas totale 26 kW. Alimentazione elettrica VAC 400 3N 50÷60 Hz - 9 kW.

Disegno tecnico

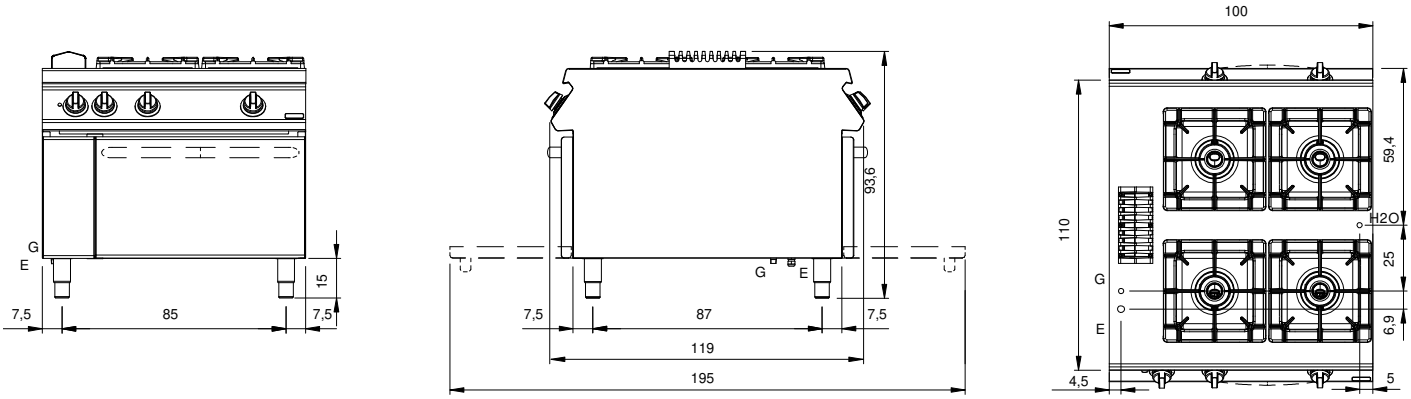

G: Connessione gas 1/2"

E: Alimentazione elettrica

In order to constantly offer the best possible products we reserve the right to make changes on technical specifications without incurring any obligation for equipment previosly or subsequently sold.