modular

Cliente _____ Quantità _____

Progetto _____ Posizione _____

FUN 600

Modello: F60/90CFGE **Cod:** MP01032131001

Dati Tecnici

Modularità:	Top
Dimensioni (mm):	900x600x850
Dimensione forno (mm):	570x340x325
Potenza elettrica totale (kW):	3
Potenza gas totale (Kcal/h):	14962
Potenza gas totale (kW):	17,4
Tipologia forno:	Ventilato
Potenza forno (kW):	3
Range temperatura forno (°C):	50-300
Connessione gas:	1/2"
Tensione (V):	220-240
Elettricità (A):	14
Fasi:	1
Sezione cavo (mmq):	3G2,5
Frequenza (Hz):	50-60
Volume netto (m3):	0,459
Dimensioni imballo (mm):	976x695x1170
Peso lordo (kg):	86
Potenza fuoco 1 (kW):	3,6
Potenza fuoco 2 (kW):	3,3
Potenza fuoco 3 (kW):	3,3
Potenza fuoco 4 (kW):	3,6
Potenza fuoco 5 (kW):	3,6
Volume lordo (m3):	0,794

Caratteristiche

Bruciatori:	Accensione con piezo disponibili in versione doppia o mono corona
Griglie:	Smaltate amovibili per la pulizia
Piano:	Realizzato in acciaio inox AISI 304 con spessore 8/10 mm
Manopole:	Realizzate in una robusta mescola di polimero termoresistente di colore nero
Maniglie:	Finitura alluminio spazzolato
Camino:	Realizzato in un pezzo unico per maggior stabilità
Kit Gas:	Kit conversione da gas naturale 30/50 m/bar (collaudo con gas naturale)

In order to constantly offer the best possible products we reserve the right to make changes on technical specifications without incurring any obligation for equipment previosly or subsequently sold.

Cucina gas, 5 fuochi, forno elettrico ventilato

Cucina a gas 5 fuochi con forno elettrico a convenzione. Piano con profonda imbutitura in acciaio inox AISI 304; involucro in acciaio inox AISI 430 spessore 8/10; fondi e parti interne in materiale anticorrosione (lamiera alluminata). Dotato di bruciatori rapidi di elevata potenzialità. Rubinetti gas valvolati in sicurezza con termocoppia. Accensione piezoelettrica dei bruciatori. Nr. 5 bruciatori (2x3,3 kW + 3x3,6 kW) - potenza totale piano di cottura 17,4 kW. Griglie piano di cottura in acciaio smaltato antiacido. Forno in acciaio smaltato con porta isolata a doppia parete e dotato di cerniere con molle equilibranti. La camera, isolata termicamente, è dotata di reggigriglie laterali con possibilità di inserimento di teglie su n. 4 posizioni. Funzionamento a convenzione forzata mediante motore con ventola in acciaio inox; il riscaldamento avviene mediante 1 resistenza termostatata con campo di regolazione della temperatura da 100 a 300°C + nr. 1 resistenza grill. Il forno è provvisto di interruttore generale, termostato, lampade spia di segnalazione del corretto funzionamento, lampada illuminazione camera. Accessori in dotazione: nr. 1 griglia mm. 445x350 - nr. 1 leccarda mm. 445x350x30h. Potenza forno 3 kW/el. Potenza totale gas 17,4 kW. Tensione di alimentazione VAC 230+1 50÷60 Hz.

Disegno tecnico

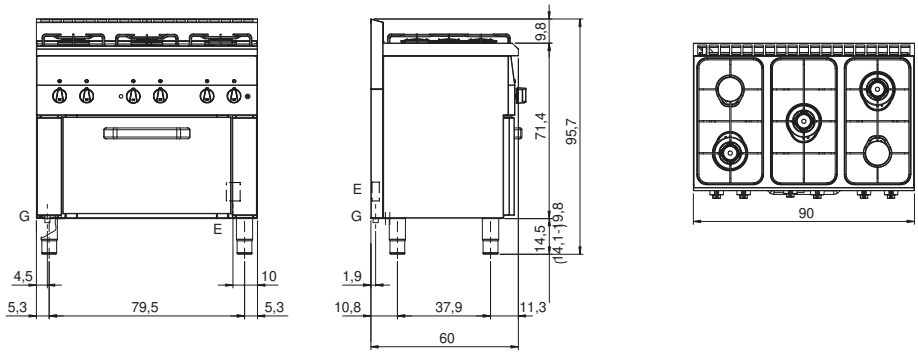

G: Connessione gas 1/2"

E: Alimentazione elettrica

In order to constantly offer the best possible products we reserve the right to make changes on technical specifications without incurring any obligation for equipment previosly or subsequently sold.