modular

Kunde _____ Menge _____

Projekt _____ Lage _____

FUN 600

Modell: F60/60CFGE **Cod:** MP01032131000

Technische Daten

Modularer Aufbau:	Top
Abmessungen (mm):	600x600x850
Größe des Backofens (mm):	390x340x325
Gesamtleistung mit Elektrobetrieb (kW):	3
Gesamtleistung mit Gasbetrieb (Kcal/h):	11866
Gesamtleistung mit Gasbetrieb (kW):	13,8
Typ des Backofens:	Elektrischer Heißluftofen
Backofen Leistung (kW):	3
Ofen Temperaturbereich (°C):	50-300
Gasanschluss:	1/2"
Versorgung (V):	220-240
Ampere (A):	14
Phasen:	1
Kabelquerschnitt (mmq):	3G2,5
Frequenz (Hz):	50-60
Nettovolumen (m3):	0,306
Verpackungsabmessungen (mm):	676x695x1170
Bruttogewicht (kg):	86
Brennerleistung 1 (kW):	3,6
Brennerleistung 2 (kW):	3,3
Brennerleistung 3 (kW):	3,3
Brennerleistung 4 (kW):	3,6
Bruttovolumen (m3):	0,550

Eigenschaften

Brenner:	Piezozündung in Doppel- oder Einzelkronenversion erhältlich
Grills:	Emailliert und für die Reinigung abnehmbar
Platte:	Aus Edelstahl AISI 304 mit Dicke 8/10 mm
Drehknöpfe:	Drehknöpfe aus fester, hitzebeständiger Polymermischung
Griffe:	Ausführung aus gebürstetem Aluminium
Dunstabzüge:	Aus einem Stück, was die Ausrichtung der Module vereinfacht
Kit Gas:	Umwandlung zu Erdgas 30/50m/bar (mit Erdgas g20 getestet)

In order to constantly offer the best possible products we reserve the right to make changes on technical specifications without incurring any obligation for equipment previosly or subsequently sold.

Technische Zeichnung

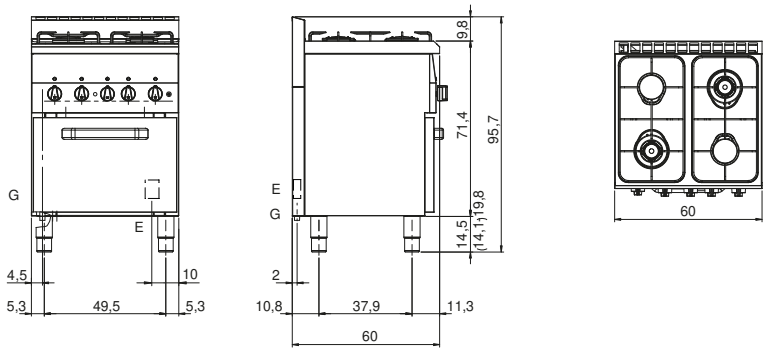

G: Conexión de gas de 1/2 "

E: Elektrobetrieb

In order to constantly offer the best possible products we reserve the right to make changes on technical specifications without incurring any obligation for equipment previosly or subsequently sold.