modular

Cliente _____ Quantità _____

Progetto _____ Posizione _____

FUN 650

Modello: F65/70CFE **Cod:** MP01032122000

Dati Tecnici

Modularità:	Forno elettrico
Dimensioni (mm):	700x650x850
Dimensione forno (mm):	565x330x325
Potenza elettrica totale (kW):	14,36
Tipologia forno:	Ventilato
Potenza forno (kW):	3,96
Range temperatura forno (°C):	50-300
Tensione (V):	380-415
Elettricità (A):	29,5
Fasi:	3N
Sezione cavo (mmq):	5G6
Frequenza (Hz):	50
Volume netto (m3):	0,387
Dimensioni imballo (mm):	776x776x1180
Peso lordo (kg):	84
Volume lordo (m3):	0,711

Caratteristiche

Piano:	Realizzato in acciaio inox AISI 304 con spessore 10/10 mm
Manopole:	Realizzate in una robusta mescola di polimero termoresistente di colore nero dotate di labirinto antri trafilamento liquidi
Maniglie:	Finitura alluminio spazzolato

In order to constantly offer the best possible products we reserve the right to make changes on technical specifications without incurring any obligation for equipment previosly or subsequently sold.

modular

Cucina elettrica, 4 piastre tonde,
forno elettrico ventilato

Cucina elettrica 4 piastre con forno elettrico a convenzione. Piano in acciaio inox AISI 304 spessore 8/10; involucro in acciaio inox AISI 430 spessore 8/10; fondi e parti interne in acciaio AISI 430; rinforzi interni eseguiti in materiale anticorrosione (lamiera alluminata). Piano di cottura elettrico dotato di 4 piastre in ghisa Ø 22 cm. con bordo in acciaio inox a tenuta sul piano. Nr. 4 resistenze x 2,6 kW/cad. Potenza totale piano cottura 10,4 kW. 6 possibilità di regolazione della temperatura per ogni piastra. Lampade spia di segnalazione inserimento alimentazione elettrica e funzionamento piastre. Forno dimensioni interne cm. 53x34x32,5h. Possibilità nr. 3 teglie GN 1/1 h. 6,5 cm. Isolamento termico camera forno e porta. Funzionamento forno elettrico a convezione forzata. Motore 0,18 kW. Ventola in acciaio inox. Nr. 3 resistenze x 1,26 kW/cad. Potenza totale forno elettrico 3,78 kW. Interruttore generale. Termostato regolabile da 100° a 300° C. Lampade spia di segnalazione inserimento alimentazione elettrica e funzionamento resistenze. Potenza totale 14,36 kW. Tensione di alimentazione V AC 400+3N 50÷60 Hz.

Disegno tecnico

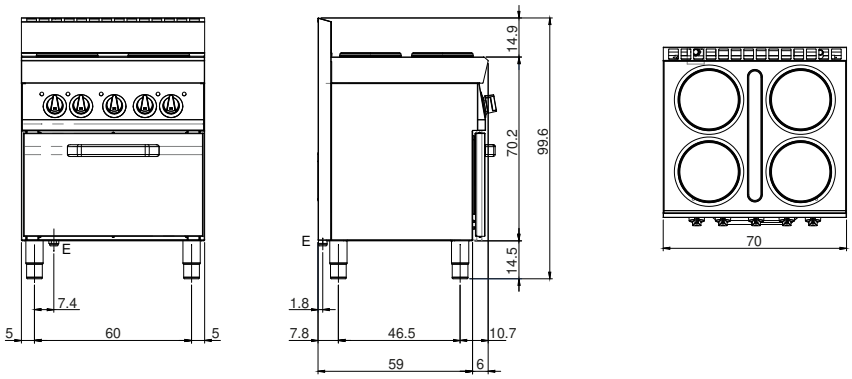

E: Alimentazione elettrica

In order to constantly offer the best possible products we reserve the right to make changes on technical specifications without incurring any obligation for equipment previosly or subsequently sold.