modular



Cliente _____ Quantità _____

Progetto _____ Posizione _____

FUN 600

Modello: F60/60CFE **Cod:** MP01032121000

Dati Tecnici

Modularità:	Top
Dimensioni (mm):	600x600x850
Dimensione forno (mm):	390x340x325
Potenza elettrica totale (kW):	11
Tipologia forno:	Ventilato
Potenza forno (kW):	3
Range temperatura forno (°C):	50-300
Tensione (V):	380-415
Elettricità (A):	18,5
Fasi:	3N
Sezione cavo (mmq):	5G2,5
Frequenza (Hz):	50
Volume netto (m3):	0,306
Dimensioni imballo (mm):	676x695x1170
Peso lordo (kg):	64
Volume lordo (m3):	0,550

Caratteristiche

Piano:	Realizzato in acciaio inox AISI 304 con spessore 8/10 mm
Manopole:	Realizzate in una robusta mescola di polimero termoresistente di colore nero
Maniglie:	Finitura alluminio spazzolato
Camino:	Realizzato in un pezzo unico per maggior stabilità

In order to constantly offer the best possible products we reserve the right to make changes on technical specifications without incurring any obligation for equipment previosly or subsequently sold.

modular

Cucina elettrica, 4 piastre tonde,
forno elettrico ventilato

Cucina elettrica 4 piastre con forno elettrico a convenzione. Piano con profonda imbutitura in acciaio inox AISI 304; involucro in acciaio inox AISI 430 spessore 8/10; fondi e parti interne in materiale anticorrosione (lamiera alluminata). Piano cottura con piastre elettriche in ghisa Ø 180 mm. con bordo in acciaio inox a tenuta sul piano. Sei possibilità di regolazione della temperatura per ogni piastra. Lampade spia di segnalazione inserimento alimentazione elettrica e funzionamento piastre. Potenza: nr. 4 piastre x 2 kW/cad. - Potenza totale piano cottura: 8 kW. Forno elettrico a convezione in acciaio smaltato con porta isolata a doppia parete dotata di cerniere con molle equilibranti. La camera isolata termicamente è predisposta per l'inserimento di teglie su nr. 4 posizioni. Funzionamento a convenzione forzata mediante motore con ventola in acciaio inox; il riscaldamento avviene mediante una resistenza termostatata con campo di regolazione della temperatura da 50 a 300°C + nr. 1 resistenza grill. Il forno è provvisto di interruttore generale, termostato, lampade spia di segnalazione del corretto funzionamento, lampada illuminazione camera. Volume utilizzabile: 50 lt. - Dotazione: nr. 1 griglia mm. 445x350 - nr. 1 leccarda mm. 445x350x30h. Potenza forno: 3 kW - Potenza totale 11 kW. Tensione di alimentazione VAC 400+3N 50 Hz.

Disegno tecnico

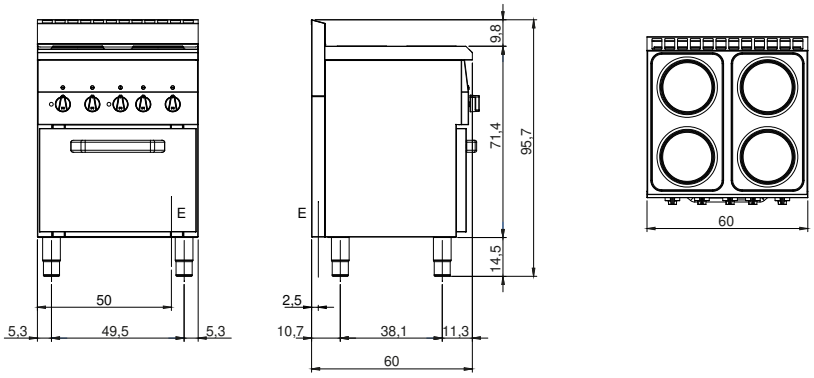

E: Alimentazione elettrica

In order to constantly offer the best possible products we reserve the right to make changes on technical specifications without incurring any obligation for equipment previosly or subsequently sold.