modular



Kunde _____ Menge _____

Projekt _____ Lage _____

FUN 600

Modell: F60/60CFE **Cod:** MP01032121000

Technische Daten

Modularer Aufbau:	Top
Abmessungen (mm):	600x600x850
Größe des Backofens (mm):	390x340x325
Elektrische Gesamtleistung (kW):	11
Typ des Backofens:	Elektrischer Heißluftofen
Backofen Leistung (kW):	3
Ofen Temperaturbereich (°C):	50-300
Versorgung (V):	380-415
Ampere (A):	18,5
Phasen:	3N
Kabelquerschnitt (mmq):	5G2,5
Frequenz (Hz):	50
Nettovolumen (m3):	0,306
Verpackungsabmessungen (mm):	676x695x1170
Bruttogewicht (kg):	64
Bruttovolumen (m3):	0,550

Eigenschaften

Platte:	Aus Edelstahl AISI 304 mit Dicke 8/10 mm
Drehknöpfe:	Drehknöpfe aus fester, hitzebeständiger Polymermischung
Griffe:	Ausführung aus gebürstetem Aluminium
Dunstabzüge:	Aus einem Stück, was die Ausrichtung der Module vereinfacht

In order to constantly offer the best possible products we reserve the right to make changes on technical specifications without incurring any obligation for equipment previosly or subsequently sold.

Elektroherde, 4 runde Platten,
elektrischer Heißluftofen

Technische Zeichnung

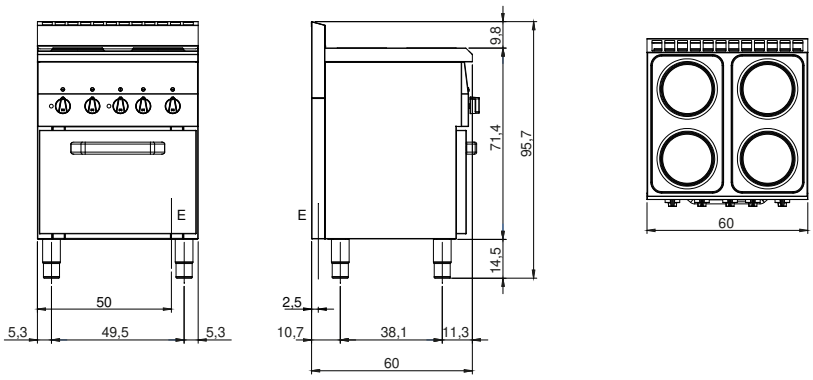

E: Elektrobetrieb

In order to constantly offer the best possible products we reserve the right to make changes on technical specifications without incurring any obligation for equipment previosly or subsequently sold.