modular

Cliente _____ Cantidad _____

Proyecto _____ Posición _____

FUN 700

Modelo: F70/70CFGB **Cód.:** MP01032113000

Datos técnicos

Modularidad:	Horno a gas
Dimensiones (mm):	700x700x850
Tamaño del horno (mm):	555x540x270
Potencia de gas total (Kcal/h):	20121
Potencia de gas total (kW):	23,4
Tipo de horno:	horno estático
Potencia de horno (kW):	5
Rangos de temperatura de horno (°C):	150-300
Conexión de gas:	1/2"
Volumen neto (m3):	0,417
Dimensiones embalaje (mm):	776x776x1180
Peso Bruto (kg):	95
Potencia del quemador 1 (kW):	5,5
Potencia del quemador 2 (kW):	3,7
Potencia del quemador 3 (kW):	5,5
Potencia del quemador 4 (kW):	3,7
Volumen bruto (m3):	0,711

Caracteristicas

Quemadores:	Completo con llama piloto disponible en versión de hierro fundido de doble o simple corona
Parrillas:	Tapa de quemador de latón fundido con corona simple y doble de latón con llama piloto
Top:	Fabricado en acero inoxidable AISI 304 10/10 mm de espesor con cubetas esmaltadas extraíbles
Pomos:	Perillas hechas de una mezcla de polímero resistente al calor equipada con laberinto de líquido antifugas
Tiradores:	Acabado en aluminio cepillado
Kit Gas:	Equipo de conversiòn de gas natural 30/50 m/bar (ensayo con gas natural g20)

In order to constantly offer the best possible products we reserve the right to make changes on technical specifications without incurring any obligation for equipment previosly or subsequently sold.

Cocina a gas cubas esmaltadas, 4 quemadores, horno a gas

Cocina a gas de 4 fuegos con horno a gas. Tapa en acero inoxidable AISI 304 espesor 8/10; cuerpo de acero inoxidable AISI 304 de 8/10 de espesor; fondos y partes internas en acero; refuerzos internos de material anticorrosivo (chapa aluminizada). Placa equipada con quemadores rápidos de hierro fundido/latón de alta potencia con bandejas extraíbles de acero esmaltado para su limpieza. Suministro de gas a través de grifos de válvula de seguridad con termopar y quemador piloto para encendido automático de los quemadores. Soportes para placas de cocción de hierro fundido esmaltado antiácido Horno estático a gas de acero esmaltado con puerta aislada de doble pared y provisto de bisagras con muelles de equilibrio. La cámara con aislamiento térmico está equipada con soportes laterales para parrillas de 3 posiciones, que se pueden quitar para limpiar. El calentamiento se realiza mediante un quemador de llama estabilizada con encendido piezoeléctrico; el suministro de gas se realiza mediante válvula termostática de seguridad con termopar. Regulación de temperatura de 150° a 300°C. Dimensiones internas: mm. 530x540x280h. Nr. 1 Rejilla mm. 530x530 suministrado. Piso superior energía (gas) nr. 2 quemadores de 3,7 kW y no. 2x5,5kW. Potencia del horno 5 kW. Potencia total de gas 23,4 kW.

Diseño técnico

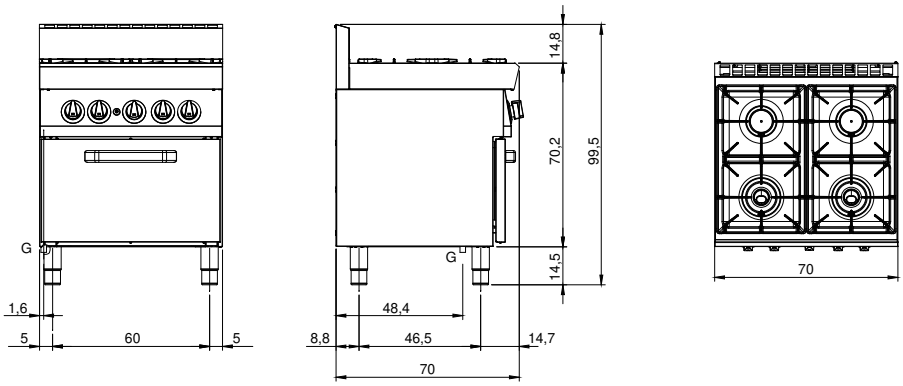

G: Conexión de gas de 1/2 "

In order to constantly offer the best possible products we reserve the right to make changes on technical specifications without incurring any obligation for equipment previosly or subsequently sold.