modular

Kunde _____ Menge _____

Projekt _____ Lage _____

ROC 900

Modell: R90/40PCGB/A **Cod:** MP01014114051

Technische Daten

Modularer Aufbau:	Auf offenem Schrank
Abmessungen (mm):	400x900x870
Gesamtleistung mit Gasbetrieb (Kcal/h):	11178
Gesamtleistung mit Gasbetrieb (kW):	13
Gasanschluss:	1/2"
Nettovolumen (m3):	0,313
Verpackungsabmessungen (mm):	480x1026x1075
Bruttogewicht (kg):	57,6
Brennerleistung 1 (kW):	5,5
Brennerleistung 2 (kW):	7,5
Bruttovolumen (m3):	0,529

Eigenschaften

Brenner:	Brenner mit Einzel- und Doppelkranz aus Gusseisen und Flammenverteiler aus Messing
Grills:	Für einzelne Kochstelle aus Gusseisen oder Edelstahl (optional), spülmaschinenfest
Platte:	Aus Edelstahl AISI 304 mit Dicke 20/10 mm und Behälter
Drehknöpfe:	Aus Aluminium mit Wasserschutz IPX5
Kit Gas:	Umwandlung zu Erdgas 30/50m/bar (mit Erdgas g20 getestet)

In order to constantly offer the best possible products we reserve the right to make changes on technical specifications without incurring any obligation for equipment previosly or subsequently sold.

Technische Zeichnung

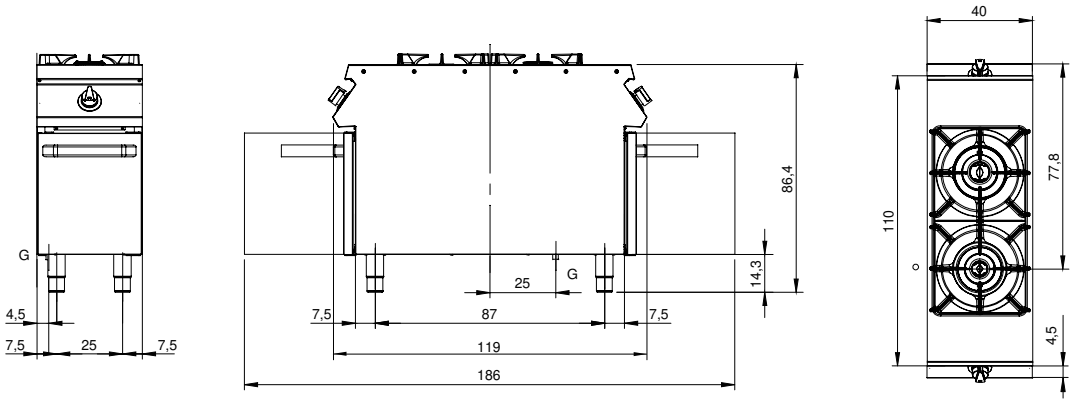

G: Conexión de gas de 1/2 "

In order to constantly offer the best possible products we reserve the right to make changes on technical specifications without incurring any obligation for equipment previosly or subsequently sold.