modular

Cliente _____ Quantità _____

Progetto _____ Posizione _____

## FUN 700

**Modello:** F70/40PCEQ/T **Cod:** MP01012123004

### Dati Tecnici

| | |
|---|---|
| **Modularità:** | Top |
| **Dimensioni (mm):** | 400x700x300 |
| **Potenza elettrica totale (kW):** | 5,2 |
| **Tensione (V):** | 380-415 |
| **Elettricità (A):** | 12 |
| **Fasi:** | 3N |
| **Sezione cavo (mmq):** | 5G1,5 |
| **Frequenza (Hz):** | 50-60 |
| **Volume netto (m3):** | 0,084 |
| **Dimensioni imballo (mm):** | 477x776x612 |
| **Peso lordo (kg):** | 32 |
| **Volume lordo (m3):** | 0,227 |

### Caratteristiche

| | |
|---|---|
| **Piano:** | Realizzato in acciaio inox AISI 304 con spessore 10/10 mm |
| **Manopole:** | Realizzate in una robusta mescola di polimero termoresistente di colore nero dotate di labirinto antri trafilamento liquidi |

In order to constantly offer the best possible products we reserve the right to make changes on technical specifications without incurring any obligation for equipment previosly or subsequently sold.

# Piano cottura elettrico, 2 piastre quadre, top

Piano di cottura elettrico 2 piastre quadre versione top. Piano in acciaio inox AISI 304 spessore 8/10; involucro in acciaio inox AISI 304 spessore 8/10; fondi e parti interne in acciaio; rinforzi interni eseguiti in materiale anticorrosione (lamiera alluminata). Piano di cottura dotato di piastre elettriche in ghisa con bordo in acciaio inox a tenuta sul piano. Ogni piastra è comandata da un commutatore con 6 possibilità di regolazione della temperatura ed è dotata di lampade spia di segnalazione inserimento alimentazione elettrica e funzionamento piastre. Modello con piastre quadre 220x220 mm. Nr. 2 piastre x 2,6 kW. Potenza totale 5,2 kW. Alimentazione elettrica a VAC 400+3N 50÷60 Hz. Possibilità di montaggio su struttura a ponte e di allestimento su armadio aperto o con portine.

## Disegno tecnico

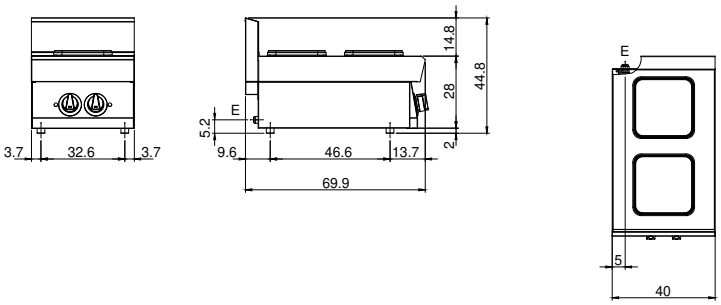


**E:** Alimentazione elettrica

In order to constantly offer the best possible products we reserve the right to make changes on technical specifications without incurring any obligation for equipment previosly or subsequently sold.