modular

Cliente _____ Quantità _____

Progetto _____ Posizione _____

ROC 1100

Modello: R110/40LA/P **Cod:** MP01695145002

Dati Tecnici

Modularità:	Su vano con porta
Dimensioni (mm):	400x1100x870
Dimensione vasca 1 (mm):	330x330x250
Volume netto (m3):	0,383
Dimensioni imballo (mm):	480x1272x1240
Peso lordo (kg):	59
Volume lordo (m3):	0,757

Caratteristiche

Piano:	Realizzato in acciaio inox AISI 304 spessore 2 mm

In order to constantly offer the best possible products we reserve the right to make changes on technical specifications without incurring any obligation for equipment previosly or subsequently sold.

Elemento neutro con lavello, su vano con porta

Elemento neutro con lavello su vano aperto. Fianchi, fondo e schienale in acciaio inox. Piano in acciaio inox AISI 304 spessore 20/10. Predisposizione per l'unione di testa. Dotato di lavello di dimensioni 500X400 mm. Porta stampata con maniglia ergonomica. Apparecchiatura dotata di piedini regolabili in altezza in acciaio inox.

Disegno tecnico

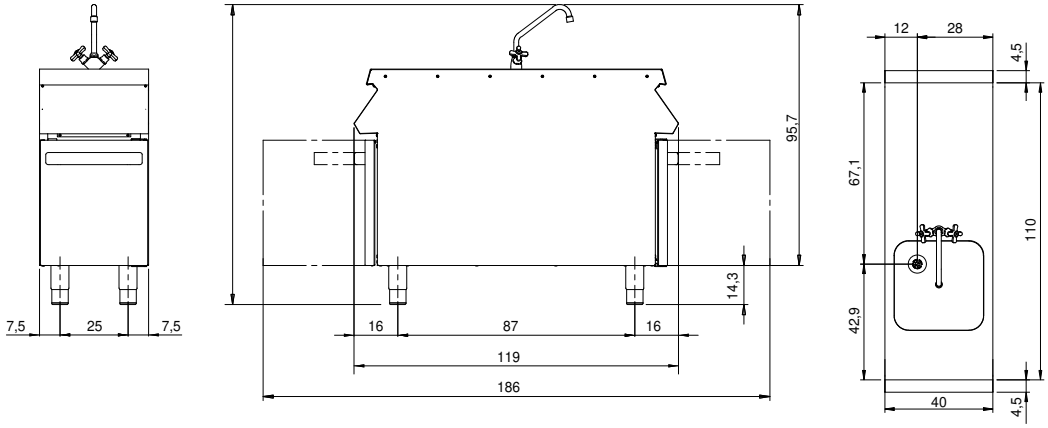

In order to constantly offer the best possible products we reserve the right to make changes on technical specifications without incurring any obligation for equipment previosly or subsequently sold.